[redacted]

Egz. 1.

PROJEKT TECHNICZNY

BRANŻA ARCHITEKTURA KONSTRUKCJA

NAZWA ZAMIERZENIA BUDOWLANEGO	**BUDOWA BUDYNKU MIESZKALNEGO WIELORODZINNEGO KOMUNALNEGO MIEJSC POSTOJOWYCH WRAZ Z INFRASTRUKTURĄ TOWARZYSZĄCĄ**
ADRES OBIEKTU BUDOWLANEGO	**UL. FABRYCZNA, 05-860 JÓZEFÓW**
KATEGORIA OBIEKTU BUDOWLANEGO	**XIII – BUDYNEK MIESZKALNY WIELORODZINNY** **XXII – MIEJSCA POSTOJOWE**
IDENTYFIKATOR DZIAŁEK	**143206_5.0034.19/23, 143206_5.0034.19/25, 143206_5.0034.19/26, 143206_5.0034.19/27, 143206_5.0034.19/28, 143206_5.0034.19/55**
NAZWA I ADRES INWESTORA	**GMINA OŻARÓW MAZOWIECKI** **UL. KOLEJOWA 2, 05-850 OŻARÓW MAZOWIECKI**

ZAKRES OPRACOWANIA	**PROJEKTANT**	**PODPIS**	**DATA**
ARCHITEKTURA BUDYNKU	[redacted]		04.11.2024
KONSTRUKCJA BUDYNKU	[redacted]		
	SPRAWDZAJĄCY	**PODPIS**	
ARCHITEKTURA BUDYNKU	[redacted]		04.11.2024
KONSTRUKCJA BUDYNKU	[redacted]		

[redacted]

Spis treści

OŚWIADCZENIE 2
UPRAWNIENIA BUDOWLANE I ZAŚWIADCZENIA 3
CZĘŚĆ OPISOWA PROJEKTU ARCHITEKTONICZNO-BUDOWLANEGO 12
1. ROZWIĄZANIA KONSTRUKCYJNE OBIEKTU BUDOWLANEGO, ZASTOSOWANE SCHEMATY KONSTRUKCYJNE (STATYCZNE), ZAŁOŻENIA PRZYJĘTE DO OBLICZEŃ KONSTRUKCJI, W TYM DOTYCZĄCE OBCIĄŻEŃ, ORAZ PODSTAWOWE WYNIKI TYCH OBLICZEŃ, A DLA KONSTRUKCJI NOWYCH, NIESPRAWDZONYCH W KRAJOWEJ PRAKTYCE – WYNIKI EWENTUALNYCH BADAŃ DOŚWIADCZALNYCH, ROZWIĄZANIA KONSTRUKCYJNO-MATERIAŁOWE PODSTAWOWYCH ELEMENTÓW KONSTRUKCJI OBIEKTU, W ZALEŻNOŚCI OD POTRZEB – INFORMACJĘ O KONIECZNOŚCI WYKONANIA POMIARÓW GEODEZYJNYCH PRZEMIESZCZEŃ I ODKSZTAŁCEŃ, A W PRZYPADKU PRZEBUDOWY, ROZBUDOWY LUB NADBUDOWY OBIEKTU BUDOWLANEGO DOŁĄCZA SIĘ EKSPERTYZĘ TECHNICZNĄ OBIEKTU; 12
2. W ZALEŻNOŚCI OD POTRZEB – GEOTECHNICZNE WARUNKI I SPOSÓB POSADOWIENIA OBIEKTU BUDOWLANEGO, W FORMIE DOKUMENTACJI BADAŃ PODŁOŻA GRUNTOWEGO I PROJEKTU GEOTECHNICZNEGO, ORAZ SPOSÓB ZABEZPIECZENIA PRZED WPŁYWAMI EKSPLOATACJI GÓRNICZEJ; 13
3. W ZALEŻNOŚCI OD POTRZEB – DOKUMENTACJĘ GEOLOGICZNO-INŻYNIERSKĄ; 15
4. ROZWIĄZANIA KONSTRUKCYJNO-MATERIAŁOWE WEWNĘTRZNYCH I ZEWNĘTRZNYCH PRZEGRÓD BUDOWLANYCH; 15
4.1. Fundamenty 15
4.2. Ściany fundamentowe 15
4.3. Ściany zewnętrzne 15
4.4. Ściany wewnętrzne 15
4.5. Rdzenie żelbetowe 16
4.6. Wieńce 16
4.7. Nadproża żelbetowe 16
4.8. Stropy żelbetowe 16
4.9. Schody 16
4.10. Konstrukcja dachu 16
4.11. Stolarka okienna 16
4.12. Stolarka drzwiowa wewnętrzna 17
4.13. Stolarka drzwiowa zewnętrzna 17
4.14. Tynki i okładziny zewnętrzne 17
5. PODSTAWOWE PARAMETRY TECHNOLOGICZNE ORAZ WSPÓŁZALEŻNOŚCI URZĄDZEŃ I WYPOSAŻENIA ZWIĄZANEGO Z PRZEZNACZENIEM OBIEKTU I JEGO ROZWIĄZANIAMI BUDOWLANYMI – W PRZYPADKU ZAMIERZENIA BUDOWLANEGO DOTYCZĄCEGO OBIEKTU BUDOWLANEGO USŁUGOWEGO LUB PRODUKCYJNEGO; 17
6. ROZWIĄZANIA BUDOWLANE I TECHNICZNO-INSTALACYJNE, NAWIĄZUJĄCE DO WARUNKÓW TERENU, WYSTĘPUJĄCE WZDŁUŻ TRASY OBIEKTU BUDOWLANEGO, ORAZ ROZWIĄZANIA TECHNICZNO-BUDOWLANE W MIEJSCACH CHARAKTERYSTYCZNYCH LUB O SZCZEGÓLNYM ZANCZENIU DLA FUNKCJONOWANIA OBIEKTU ALBO ISTOTNE ZE WZGLĘDÓW BEZPIECZEŃSTWA, Z UWZGLĘDNIENIEM WYMAGANYCH STREF OCHRONNYCH – W PRZYPADKU ZAMIERZENIA BUDOWLANEGO DOTYCZĄCEGO OBIEKTU BUDOWLANEGO LINIOWEGO; 17
7. ROZWIĄZANIA NIEZBĘDNYCH ELEMENTÓW WYPOSAŻENIA BUDOWLANO-INSTALACYJNEGO, W SZCZEGÓLNOŚCI INSTALACJI I URZĄDZEŃ BUDOWLANYCH; 17
7.1. Wentylacja 17
7.2. Ogrzewanie 17
7.3. Instalacja wod-kan 17
7.4. Instalacja elektryczna 17
7.5. Odprowadzenie wód opadowych 17
7.6. Odpady stałe 18
8. SPOSÓB POWIĄZANIA INSTALACJI I URZĄDZEŃ BUDOWLANYCH OBIEKTU BUDOWLANEGO, O KTÓRYCH MOWA W PKT 7, Z SIECIAMI ZEWNĘTRZNYMI WRAZ Z PUNKTAMI POMIAROWYMI, ZAŁOŻENIAMI PRZYJĘTYMI DO OBLICZEŃ INSTALACJI ORAZ PODSTAWOWE WYNIKI TYCH OBLICZEŃ, Z DOBOREM RODZAJU I WIELKOŚCI URZĄDZEŃ; 18
9. ROZWIĄZANIA I SPOSÓB FUNKCJONOWANIA ZASADNICZYCH URZĄDZEŃ INSTALACJI TECHNICZNYCH, W TYM PRZEMYSŁOWYCH I ICH ZESPOŁÓW TWORZĄCYCH CAŁOŚĆ TECHNICZNO-UŻYTKOWĄ, DECYDUJĄCĄ O PODSTAWOWYM PRZEZNACZENIU OBIEKTU BUDOWLANEGO, W TYM CHARAKTERYSTYKĘ I ODNOŚNE PARAMETRY INSTALACJI I URZĄDZEŃ TECHNOLOGICZNYCH, MAJĄCYCH WPŁYW NA ARCHITEKTURĘ, KONSTRUKCJĘ, INSTALACJE I URZĄDZENIA TECHNICZNE ZWIĄZANE Z TYM OBIEKTEM; 18
10. DANE DOTYCZĄCE WARUNKÓW OCHRONY PRZECIWPOŻAROWEJ, STOSOWNIE DO ZAKRESU PROJEKTU; 18
11. CHARAKTERYSTYKA ENERGETYCZNA BUDYNKU; 26
CZĘŚĆ RYSUNKOWA PROJEKTU 27

OŚWIADCZENIE

Zgodnie z art. 34 ust. 3d pkt 3 Ustawy z dnia 7 lipca 1994 r. Prawo budowlane
niniejszym oświadczam, że sporządzony

PROJEKT TECHNICZNY
BUDOWA BUDYNKU MIESZKALNEGO WIELORODZINNEGO - KOMUNALNEGO

na działce **nr ewid. 19/25**
zlokalizowanej **ul. Fabryczna, 05-860 Józefów**
identyfikator działki **143206_5.0034.19/25**
został sporządzony zgodnie z obowiązującymi przepisami oraz zasadami wiedzy technicznej.

ZAKRES OPRACOWANIA	PROJEKTANT	PODPIS	DATA
ARCHITEKTURA BUDYNKU	[redacted]		04.11.2024
KONSTRUKCJA BUDYNKU	[redacted]		
	SPRAWDZAJĄCY	**PODPIS**	
ARCHITEKTURA BUDYNKU	[redacted]		04.11.2024
KONSTRUKCJA BUDYNKU	[redacted]		

UPRAWNIENIA BUDOWLANE I ZAŚWIADCZENIA

IZBA ARCHITEKTÓW
RZECZYPOSPOLITEJ POLSKIEJ

MAZOWIECKA OKRĘGOWA IZBA ARCHITEKTÓW
RZECZYPOSPOLITEJ POLSKIEJ
KOMISJA KWALIFIKACYJNA

[redacted]

Warszawa, dnia 29 grudnia 2014r.

[redacted]

Na podstawie art. 24 ust.1 pkt 2 ustawy z dnia 15 grudnia 2000r. o samorządach zawodowych architektów oraz inżynierów budownictwa (Dz. U. z 2013r. poz.932 z późn. zm.) w związku z art. 12, art. 13 oraz art. 14 ust.1 pkt 1 ustawy z dnia 7 lipca 1994r. Prawo budowlane (Dz. U. z 2013r. poz.1409 z późn. zm.), zgodnie z art. 104 ustawy z dnia 14 czerwca 1960r. Kodeks postępowania administracyjnego (Dz. U. z 2013r. poz.267 z późn. zm.)

stwierdza się, że

[redacted]

posiada odpowiednie wykształcenie techniczne oraz praktykę zawodową i po zdaniu egzaminu z wynikiem pozytywnym otrzymuje

UPRAWNIENIA BUDOWLANE

w specjalności architektonicznej do projektowania bez ograniczeń.

Powyższe uprawnienia budowlane upoważniają do wykonywania samodzielnej funkcji technicznej w budownictwie, obejmującej:

projektowanie, sprawdzanie projektów architektoniczno-budowlanych i sprawowanie nadzoru autorskiego

Decyzja niniejsza jako uwzględniająca w całości żądanie strony nie wymaga uzasadnienia.

Od powyższej decyzji przysługuje Panu odwołanie do Krajowej Komisji Kwalifikacyjnej Izby Architektów RP za pośrednictwem Okręgowej Komisji Kwalifikacyjnej Mazowieckiej Okręgowej Izby Architektów RP, w terminie 14 dni od dnia doręczenia decyzji.

[redacted]

2. Główny Inspektor Nadzoru Budowlanego - w celu wpisania do centralnego rejestru osób posiadających uprawnienia budowlane *(po uprawomocnieniu się decyzji)*
3. Mazowiecka Okręgowa Rada Izby Architektów RP *(po uprawomocnieniu się decyzji)*
4. a/a

Za zgodność z oryginałem

IZBA ARCHITEKTÓW
RZECZYPOSPOLITEJ POLSKIEJ

Mazowiecka Okręgowa Rada Izby Architektów RP

ZAŚWIADCZENIE - ORYGINAŁ

(wypis z listy architektów)

Mazowiecka Okręgowa Rada Izby Architektów RP zaświadcza, że:

[redacted]

posiadający kwalifikacje zawodowe do pełnienia samodzielnych funkcji technicznych w budownictwie w specjalności architektonicznej i w zakresie posiadanych uprawnień nr [redacted]
jest wpisany na listę członków Mazowieckiej Okręgowej Izby Architektów RP
pod numerem: [redacted]

Członek czynny od: 03-03-2015 r.

Data i miejsce wygenerowania zaświadczenia: 25-01-2024 r. Warszawa.

Zaświadczenie jest ważne do dnia: **30-06-2025 r.**

Podpisano elektronicznie w systemie informatycznym Izby Architektów RP przez:
Anatol Kuczyński, Sekretarz Okręgowej Rady Izby Architektów RP.

Nr weryfikacyjny zaświadczenia:

[redacted]

Dane zawarte w niniejszym zaświadczeniu można sprawdzić podając nr weryfikacyjny zaświadczenia w publicznym serwisie internetowym Izby Architektów: www.izbaarchitektow.pl lub kontaktując się bezpośrednio z właściwą Okręgowa Izbą Architektów RP.

MAZOWIECKA OKRĘGOWA IZBA INŻYNIERÓW BUDOWNICTWA

Warszawa, dnia 22 grudnia 2003 r.

[redacted]

DECYZJA

Na podstawie art. 11 i art. 24 ust. 1 pkt. 2 ustawy z dnia 15 grudnia 2000 r. o samorządach zawodowych architektów, inżynierów budownictwa oraz urbanistów (Dz. U. z 2001 r. nr 5 poz. 42, z póź. zm.), art. 12 ust.1-5 i ust.5, art. 13 ust. 1 pkt 1 i 2, art. 14 ust. 1 pkt. 2 ustawy z dnia 7 lipca 1994 r. Prawo budowlane (jednolity tekst : Dz. U. z 2000 r. nr 106 poz. 1126 z póź zm.) oraz § 4 ust. 2, § 5 ust. 3d i § 9 ust. 1 rozporządzenia Ministra Gospodarki Przestrzennej i Budownictwa z dnia 30 grudnia 1994 r. w sprawie samodzielnych funkcji technicznych w budownictwie (Dz.U. Dz 1995 r. nr 8 poz. 38, z póź. zm.), Okręgowa Komisja Kwalifikacyjna Mazowieckiej Okręgowej Izby Inżynierów Budownictwa stwierdza, że:

[redacted]

uzyskał

[redacted]

do projektowania i kierowania robotami budowlanymi bez ograniczeń w specjalności konstrukcyjno-budowlanej

Niniejsze uprawnienia stanowią również podstawę do sprawdzania projektów budowlanych w specjalności konstrukcyjno–budowlanej oraz do projektowania i kierowania robotami budowlanymi w specjalności drogowej i mostowej w ograniczonym zakresie

UZASADNIENIE

Okręgowa Komisja Kwalifikacyjna Mazowieckiej Okręgowej Izby Inżynierów Budownictwa na podstawie protokołów z postępowania kwalifikacyjnego oraz przeprowadzonego egzaminu, uchwałą nr 8 z dnia 4 grudnia 2003 r. stwierdziła, że posiada Pan wymagane prawem wykształcenie i praktykę zawodową konieczną do uzyskania uprawnień budowlanych w wyżej wymienionej specjalności i uzyskał pozytywny wynik egzaminu na uprawnienia budowlane.

POUCZENIE: Od niniejszej decyzji służy odwołanie do Krajowej Komisji Kwalifikacyjnej Polskiej Izby Inżynierów Budownictwa w Warszawie za pośrednictwem Okręgowej Komisji Kwalifikacyjnej Mazowieckiej Okręgowej Izby Inżynierów Budownictwa, w terminie 14 dni od dnia jej doręczenia.

[redacted]

[redacted]

Za zgodność z oryginałem

POLSKA IZBA INŻYNIERÓW BUDOWNICTWA

[redacted]

[redacted]
jest członkiem Mazowieckiej Okręgowej Izby Inżynierów Budownictwa i posiada wymagane ubezpieczenie od odpowiedzialności cywilnej.
Niniejsze zaświadczenie jest ważne od 2025-01-01 do 2025-12-31.

Zaświadczenie zostało wygenerowane elektronicznie i opatrzone bezpiecznym podpisem elektronicznym weryfikowanym przy pomocy ważnego kwalifikowanego certyfikatu w dniu 2025-01-09 roku przez:

[redacted]

Zgodnie z art. 78^1 K.c.
§ 1. Do zachowania elektronicznej formy czynności prawnej wystarcza złożenie oświadczenia woli w postaci elektronicznej i opatrzenie go kwalifikowanym podpisem elektronicznym.
§ 2. Oświadczenie woli złożone w formie elektronicznej jest równoważne z oświadczeniem woli złożonym w formie pisemnej.

* Weryfikację poprawności danych w niniejszym zaświadczeniu można sprawdzić za pomocą numeru weryfikacyjnego zaświadczenia na stronie Polskiej Izby Inżynierów Budownictwa www.piib.org.pl lub kontaktując się z biurem właściwej Okręgowej Izby Inżynierów Budownictwa.

IZBA ARCHITEKTÓW
RZECZYPOSPOLITEJ POLSKIEJ

MAZOWIECKA OKRĘGOWA IZBA ARCHITEKTÓW
RZECZYPOSPOLITEJ POLSKIEJ
KOMISJA KWALIFIKACYJNA

[redacted]

Warszawa, dnia 20 grudnia 2018r.

[redacted]

Na podstawie art. 24 ust.1 pkt 2 ustawy z dnia 15 grudnia 2000r. o samorządach zawodowych architektów oraz inżynierów budownictwa (Dz. U. z 2013r. poz.932 z późn. zm.) w związku z art. 12, art. 13 oraz art. 14 ust.1 pkt 1 ustawy z dnia 7 lipca 1994r. Prawo budowlane (Dz. U. z 2017 r. poz. 1332 z późn. zm.), zgodnie z art. 104 ustawy z dnia 14 czerwca 1960r. Kodeks postępowania administracyjnego (Dz. U. z 2018 r., poz. 2096 tj.)

stwierdza się, że

[redacted]

posiada odpowiednie wykształcenie techniczne oraz praktykę zawodową i po zdaniu egzaminu z wynikiem pozytywnym otrzymuje

UPRAWNIENIA BUDOWLANE

w specjalności architektonicznej do projektowania i kierowania robotami budowlanymi bez ograniczeń.

Powyższe uprawnienia budowlane upoważniają do wykonywania samodzielnej funkcji technicznej w budownictwie, obejmującej:

1. **projektowanie, sprawdzanie projektów budowlanych i sprawowanie nadzoru autorskiego**
2. **kierowanie budową lub innymi robotami budowlanymi**
3. **kierowanie wytwarzaniem konstrukcyjnych elementów budowlanych oraz nadzór i kontrolę techniczną wytwarzania tych elementów**
4. **wykonywanie nadzoru inwestorskiego**
5. **sprawowanie kontroli technicznej utrzymania obiektów budowlanych**

Decyzja niniejsza jako uwzględniająca w całości żądanie strony nie wymaga uzasadnienia.

Od powyższej decyzji przysługuje Pani odwołanie do Krajowej Komisji Kwalifikacyjnej Izby Architektów RP za pośrednictwem Okręgowej Komisji Kwalifikacyjnej Mazowieckiej Okręgowej Izby Architektów RP, w terminie 14 dni od dnia doręczenia decyzji.

[redacted]

2. Główny Inspektor Nadzoru Budowlanego - w celu wpisania do centralnego rejestru osób posiadających uprawnienia budowlane *(po uprawomocnieniu się decyzji)* 3. Mazowiecka Okręgowa Rada Izby Architektów RP *(po uprawomocnieniu się decyzji)* 4. a/a

Za zgodność z oryginałem

IZBA ARCHITEKTÓW
RZECZYPOSPOLITEJ POLSKIEJ

Mazowiecka Okręgowa Rada Izby Architektów RP

ZAŚWIADCZENIE - ORYGINAŁ

(wypis z listy architektów)

Mazowiecka Okręgowa Rada Izby Architektów RP zaświadcza, że:

[redacted]

posiadająca kwalifikacje zawodowe do pełnienia samodzielnych funkcji technicznych w budownictwie w specjalności architektonicznej i w zakresie posiadanych uprawnień nr [redacted]
jest wpisana na listę członków Mazowieckiej Okręgowej Izby Architektów RP
pod numerem: [redacted]

Członek czynny od: 18-02-2020 r.

Data i miejsce wygenerowania zaświadczenia: 10-01-2024 r. Warszawa.

Zaświadczenie jest ważne do dnia: **30-06-2025 r.**

Podpisano elektronicznie w systemie informatycznym Izby Architektów RP przez:
Anatol Kuczyński, Sekretarz Okręgowej Rady Izby Architektów RP.

Nr weryfikacyjny zaświadczenia:

[redacted]

Dane zawarte w niniejszym zaświadczeniu można sprawdzić podając nr weryfikacyjny zaświadczenia w publicznym serwisie internetowym Izby Architektów: www.izbaarchitektow.pl lub kontaktując się bezpośrednio z właściwą Okręgowa Izbą Architektów RP.

OKRĘGOWA
I Z B A
INŻYNIERÓW
BUDOWNICTWA

[redacted]

Warszawa, dnia 25 czerwca 2008 r.

DECYZJA

Na podstawie art. 11 ust. 1 i art. 24 ust. 1 pkt 2 ustawy z dnia 15 grudnia 2000 r. o samorządach zawodowych architektów, inżynierów budownictwa oraz urbanistów (Dz. U. z 2001 r. nr 5, poz. 42 z późn. zm.), art. 12 ust. 1 pkt 1-5 oraz ust. 3, art. 13 ust. 1, 3 i 4, art. 14 ust. 1 pkt 2 ustawy z dnia 7 lipca 1994 r. Prawo budowlane (tekst jednolity: Dz. U. z 2006 r. Nr 156, poz. 1118 z późn. zm.) oraz § 11 ust. 1 pkt 1, § 15 i § 17 ust. 1 rozporządzenia Ministra Transportu i Budownictwa z dnia 28 kwietnia 2006 r. w sprawie samodzielnych funkcji technicznych w budownictwie (Dz.U. Nr 83 poz. 578), **Okręgowa Komisja Kwalifikacyjna Mazowieckiej Okręgowej Izby Inżynierów Budownictwa stwierdza, że:**

[redacted]

uzyskał

UPRAWNIENIA BUDOWLANE

[redacted]

do projektowania i kierowania robotami budowlanymi bez ograniczeń w specjalności konstrukcyjno-budowlanej

UZASADNIENIE

W związku z uwzględnieniem w całości żądania strony, na podstawie art. 107 § 4 Kodeksu postępowania administracyjnego odstępuje się od uzasadnienia decyzji.

Szczegółowy zakres nadanych uprawnień został opisany na odwrocie niniejszej decyzji

POUCZENIE

1.Zgodnie z art. 12 ust. 7 ustawy – Prawo budowlane, podstawę do wykonywania samodzielnych funkcji technicznych w budownictwie stanowi wpis do centralnego rejestru, prowadzonego przez Głównego Inspektora Nadzoru Budowlanego oraz wpis na listę członków właściwej izby samorządu zawodowego.

2. Od niniejszej decyzji służy odwołanie do Krajowej Komisji Kwalifikacyjnej Polskiej Izby Inżynierów Budownictwa w Warszawie za pośrednictwem Okręgowej Komisji Kwalifikacyjnej Mazowieckiej Okręgowej Izby Inżynierów Budownictwa w Warszawie, w terminie 14 dni od dnia jej doręczenia.

Skład Orzekający

[redacted]

Za zgodność z oryginałem

POLSKA IZBA INŻYNIERÓW BUDOWNICTWA

[redacted]

[redacted]

jest członkiem Mazowieckiej Okręgowej Izby Inżynierów Budownictwa i posiada wymagane ubezpieczenie od odpowiedzialności cywilnej.

Niniejsze zaświadczenie jest ważne od 2025-01-01 do 2025-12-31.

Zaświadczenie zostało wygenerowane elektronicznie i opatrzone bezpiecznym podpisem elektronicznym weryfikowanym przy pomocy ważnego kwalifikowanego certyfikatu w dniu 2024-12-31 roku przez:

[redacted]

Zgodnie z art. 78^1 K.c.
§ 1. Do zachowania elektronicznej formy czynności prawnej wystarcza złożenie oświadczenia woli w postaci elektronicznej i opatrzenie go kwalifikowanym podpisem elektronicznym.
§ 2. Oświadczenie woli złożone w formie elektronicznej jest równoważne z oświadczeniem woli złożonym w formie pisemnej.

* Weryfikację poprawności danych w niniejszym zaświadczeniu można sprawdzić za pomocą numeru weryfikacyjnego zaświadczenia na stronie Polskiej Izby Inżynierów Budownictwa www.piib.org.pl lub kontaktując się z biurem właściwej Okręgowej Izby Inżynierów Budownictwa.

CZĘŚĆ OPISOWA PROJEKTU ARCHITEKTONICZNO-BUDOWLANEGO

1. ROZWIĄZANIA KONSTRUKCYJNE OBIEKTU BUDOWLANEGO, ZASTOSOWANE SCHEMATY KONSTRUKCYJNE (STATYCZNE), ZAŁOŻENIA PRZYJĘTE DO OBLICZEŃ KONSTRUKCJI, W TYM DOTYCZĄCE OBCIĄŻEŃ, ORAZ PODSTAWOWE WYNIKI TYCH OBLICZEŃ, A DLA KONSTRUKCJI NOWYCH, NIESPRAWDZONYCH W KRAJOWEJ PRAKTYCE – WYNIKI EWENTUALNYCH BADAŃ DOŚWIADCZALNYCH, ROZWIĄZANIA KONSTRUKCYJNO-MATERIAŁOWE PODSTAWOWYCH ELEMENTÓW KONSTRUKCJI OBIEKTU, W ZALEŻNOŚCI OD POTRZEB – INFORMACJĘ O KONIECZNOŚCI WYKONANIA POMIARÓW GEODEZYJNYCH PRZEMIESZCZEŃ I ODKSZTAŁCEŃ, A W PRZYPADKU PRZEBUDOWY, ROZBUDOWY LUB NADBUDOWY OBIEKTU BUDOWLANEGO DOŁĄCZA SIĘ EKSPERTYZĘ TECHNICZNĄ OBIEKTU;

Przedmiotem zamierzenia budowlanego jest „Budowa budynku mieszkalnego wielorodzinnego - komunalnego”. Budynek posiada dwie kondygnacje nadziemne.
Na parterze zaprojektowano 11 lokali oraz pomieszczenia techniczne.
Na piętrze zaprojektowano 12 lokali.
Każde z mieszkań posiać będzie odrębne wyjście prowadzące na komunikację w postaci galerii, która stanowić będzie również drogę ewakuacyjną.
W każdym z lokali zaprojektowano wiatrołap, aneks kuchenny, łazienkę oraz pomieszczenie gospodarcze. W lokalach narożnych oprócz wymienionych pomieszczeń zaprojektowano dodatkowy pokój.
W mieszkaniach zaprojektowano wentylacje grawitacyjną. W pomieszczeniach sanitarnych wentylacja zostanie wspomagana mechanicznie.
W przedmiotowym budynku łazienkę zaprojektowano tak aby możliwe było zainstalowanie kabiny natryskowej, umywalki oraz miski ustępowej a sposób rozmieszczenia urządzeń sanitarnych zapewnia do nich dogodny dostęp[2].
Przedmiotowy obiekt stanowi zwartą bryłę prostopadłościenną opartą na planie prostokąta. Budynek przykryto dachem dwuspadowym o kącie nachylenia połaci dachowej 25° i kalenicy równoległej do frontu działki.
Budynek zaprojektowano w technologii murowej z elementami żelbetowymi – tradycyjnej docieplonej styropianem z elementami żelbetowymi i dachem o konstrukcji drewnianej.
Szczegółowe parametry budynku podano w punkcie 4 opisu.
Do obliczeń przedmiotowej Inwestycji zastosowano schematy konstrukcyjne statycznie wyznaczalne.
Projektowany obiekt usytuowany jest w II strefie śniegowej i I strefie wiatrowej. Głębokość przemarzania przyjęto 1,00 m. Dopuszczalny nacisk na grunt przyjęto 150kPa.
Przyjęto do obliczeń obciążenia zgodnie z obowiązującymi normami oraz zasadami wiedzy technicznej.
Zaprojektowano elementy konstrukcyjne z rezerwą 15% zarówno dla stanu granicznego nośności jak i stanu granicznego użytkowania.
Obliczenia wykonano w oparciu o polskie normy:
PN-81/B-03020 Grunty budowlane. Posadowienie bezpośrednie budowli.
PN-82/B-02001 Obciążenia budowli. Obciążenia stałe.
PN-82/B-02003 Obciążenia budowli. Obciążenia zmienne technologiczne.
PN-80/B-02010Obciążenia śniegiem.
PN-77/B-02011 Obciążenia wiatrem.
PN-00/B-03150 Konstrukcje z drewna i materiałów drewnopodobnych.
PN-02/B-03264 Konstrukcje betonowe, żelbetowe i sprężone.
PN-87/B-03002 Konstrukcje murowane.
PN-91/B-02020 Ochrona cieplna budynków. Wymagania i obliczenia.
PN-B-02151-3:1999 Wymagania izolacyjności akustycznej przegród zewnętrznych i wewnętrznych w budynkach.

2. W ZALEŻNOŚCI OD POTRZEB – GEOTECHNICZNE WARUNKI I SPOSÓB POSADOWIENIA OBIEKTU BUDOWLANEGO, W FORMIE DOKUMENTACJI BADAŃ PODŁOŻA GRUNTOWEGO I PROJEKTU GEOTECHNICZNEGO, ORAZ SPOSÓB ZABEZPIECZENIA PRZED WPŁYWAMI EKSPLOATACJI GÓRNICZEJ;

Zgodnie z Rozporządzeniem Ministra Transportu, Budownictwa i Gospodarki Morskiej z dnia 25 kwietnia 2012 r. w sprawie ustalania geotechnicznych warunków posadowienia obiektów budowlanych, przyjęto dla omawianego terenu – II kategorię geotechniczną oraz warunki gruntowo-wodne proste.
Fundamenty przyjęto dla gruntu jednorodnego o wartości jednostkowego oporu granicznego 150kPa.
Na podstawie archiwalnych badań geotechnicznych podłoża gruntowego wynika, że od powierzchni terenu do głębokości 0.6-0,8m ppt zalega warstwa humusu. Poniżej tej warstwy zalegają na całym obszarze badań piaski drobne do głębokości 3,0m ppt nie przewiercono.
Ze względu na jednorodny rodzaj i genezę utworów wydzielono warstwę:
Warstwa I - warstwa piaski drobne i piaski drobne na pograniczu piasków średnich lokalnie zapylone o średnim I_D= od 0,48 do 0,58 – nadająca się do bezpośredniego posadowienia przedmiotowego obiektu.
Spągu tej warstwy do badanej głębokości 5,0m ppt nie przewiercono.
Grunty charakteryzują się dobrymi parametrami geotechnicznymi, które są wystarczające dla realizacji przedmiotowej inwestycji.
Grunty stwierdzone w podłożu należą zgodnie z normą PN-86/B-02480 do rodzimych, mineralnych.
Grunt na omawianym terenie, na którym projektuje się inwestycję (poza warstwą humusu) jest gruntem jednowarstwowym, jednorodnym genetycznie i litologicznie, zalegającym poziomo, nie obejmuje gruntów mineralnych słabonośnych i gruntów organicznych oraz niekontrolowanych nasypów. Budowa geologiczna omawianego terenu jest prosta.
W trakcie prowadzonych lokalnie badań stwierdzono występowanie wód gruntowych na głębokości 1,0mppt - poniżej poziomu posadowienia ław fundamentowych.
Dla projektowanej Inwestycji określono drugą kategorię geotechniczną. Występujące na terenie działki warunki gruntowo-wodne zaliczyć należy do prostych.
Stwierdzam przydatność gruntu dla planowanej inwestycji.

Projekt geotechniczny:
Biorąc pod uwagę powyższe, stwierdzono przydatność gruntów dla posadowienia projektowanej inwestycji:

a) Prognoza zmian właściwości podłoża:
   Nie przewiduje się zmian właściwości podłoża
b) Określenie obliczeniowych parametrów geotechnicznych
   Warstwa I – piaski drobnoziarniste: Wyznaczono metodą A

- Stan gruntu – IL_D = 0,58
- Wilgotność naturalna: w_n=15,5%
- Gęstość objętościowa: ρ=1,77 t/m^3
- Spójność: C_u= 0 kPa
- Kąt tarcia wewnętrznego: ϕ_u=30,9^o
- Edometryczny moduł ściśliwości pierwotnej: M_o=72MPa

Warstwa I – piaski drobnoziarniste: Wyznaczono metodą A

- Stan gruntu – IL_D = 0,48
- Wilgotność naturalna: w_n=16,5%
- Gęstość objętościowa: ρ=1,74 t/m^3

- Spójność: C_u= 0 kPa
- Kąt tarcia wewnętrznego: ϕ_u=30,4^o
- Edometryczny moduł ściśliwości pierwotnej: M_o=61MPa

Warstwa I – piaski drobnoziarniste: Wyznaczono metodą A

- Stan gruntu – IL_D = 0,48
- Wilgotność naturalna: w_n=24,5%
- Gęstość objętościowa: ρ=1,89 t/m^3
- Spójność: C_u= 0 kPa
- Kąt tarcia wewnętrznego: ϕ_u=30,4^o
- Edometryczny moduł ściśliwości pierwotnej: M_o=61MPa

c) Określenie częściowych współczynników bezpieczeństwa:
m=0,81 – do obliczeń nośności
m=0,72 – do obliczeń poślizgu
m=0,72 – do obliczeń obrotu

d) Określenie oddziaływań gruntu
Przy wyznaczaniu wartości obliczeniowe efektu oddziaływań gruntu, w tym parcia i odporu gruntu zastosowano wartości obliczeniowe parametrów geotechnicznych podłoża gruntowego, jak i częściowe współczynniki oddziaływań gruntu

e) Przyjęcie przekroju geotechnicznego
0-0,8m: grunt nasypowy
0,8m-1,2m piasek drobny ID=0.58
1,2m-5,0m piasek drobny ID=0.48

f) Obliczenie nośności i osiadania podłoża gruntowego
Nośność gruntu na poziomie posadowienia 0,15MPa
Osiadania podłoża gruntowego pod wpływem obciążenia: 2cm

g) Ustalenie danych niezbędnych do zaprojektowania obiektu
- Uwzględnić dane z punktów a-f
- Woda w warstwie: brak, ze względu na możliwość wystąpienia wody z warstw powierzchniowych, fundamenty wykonywać w miesiącach kwiecień wrzesień
- Nie dopuścić do zmiany stopnia zagęszczenia gruntu
- Grunt pod projektowanymi fundamentami ustabilizować warstwą betonu C8/C10 o grubości 10cm, dla zminimalizowania możliwości przesuwu fundamentu betonować na „ostro”

h) Specyfikacja badań niezbędnych do zapewnienia wymaganej jakości robót ziemnych:
Badania podstawowe

i) Określenie szkodliwości oddziaływań wód gruntowych: brak

j) Określenie zakresu monitorowania wybudowanego obiektu – podstawowy

W przypadku wystąpienia warunków geotechnicznych innych niż przyjęte niezwłocznie powiadomić projektanta.

3. W ZALEŻNOŚCI OD POTRZEB – DOKUMENTACJĘ GEOLOGICZNO-INŻYNIERSKĄ;

Nie dotyczy.

4. ROZWIĄZANIA KONSTRUKCYJNO-MATERIAŁOWE WEWNĘTRZNYCH I ZEWNĘTRZNYCH PRZEGRÓD BUDOWLANYCH;

4.1. Fundamenty

Fundamenty zewnętrzne zaprojektowano jako ławy żelbetowe wylewane na mokro (wymiary pokazano na rysunkach rzutów fundamentów i przekrojach projektu architektoniczno-budowlanego). Ławy i stopy należy wykonać z betonu C20/25. Zbrojenie ław podłużne 4x #12 stalą AIII RB500W, połączone strzemionami #8 ze stali AI co 20cm. Pod fundamentami należy wylać warstwę chudego betonu o gr. 10cm i ułożyć izolację przeciwwilgociową z dwóch warstw papy termozgrzewalnej.

UWAGA:

- Obiekt winien być posadowiony na jednolitym gruncie; W przypadku natrafienia na grunty nienośne (poniżej 150kPa), wykopy pod posadowienie fundamentów należy pogłębić do gruntu nośnego lub przeprojektować fundamenty. Ewentualne przegłębienia należy wypełnić chudym betonem zagęszczonym warstwami gr. max 10cm.
- Wykop pod fundamenty musi być odebrany przez kierownika budowy.
- Wykop należy chronić przed napływowymi wodami opadowymi.

4.2. Ściany fundamentowe

Ściany fundamentowe zaprojektowano jako betonowe murowane o gr. 24cm z bloczków betonowych klasy C20/25 na zaprawie cementowej marki M8.
Ściany fundamentowe zakończyć wieńcem żelbetowym 24x24cm – zbrojenie główne4x #12 ze stali AIII RB500W, strzemiona ze stali AI #8 co 20cm.
Wszystkie elementy zagłębione w gruncie należy izolować przeciwwilgociowo dostępnymi na rynku emulsjami na bazie dyspersji bitumicznych. Szczegółowe rozwiązania przedstawiono w części graficznej projektu oraz w projekcie architektoniczno-budowlanym.
Istniejące ściany fundamentowe należy odkopać na głębokość min 1,0m. oczyścić i osuszyć a następnie wykonać na nich izolację przeciwwilgociową przy użyciu emulsji na bazie dyspersji bitumicznych a następnie ocieplić styrodurem gr. 15cm. Na izolacji termicznej ułożyć folię kubełkową a następnie obsypać urobkiem z wykopu i zagęścić.

4.3. Ściany zewnętrzne

Ściany zewnętrzne zaprojektowano jako wielowarstwowe. Konstrukcja ścian zewnętrznych z bloczków gazobetonowy gr. 24cm odmiany 600 na zaprawie klejowej klasy M5.
Izolację termiczną stanowi styropian gr. 15cm o współczynniku λ=0,032W/mK.
Wykończenie elewacji – tynk cienkowarstwowy na siatce silikonowy (wykonać wg systemu producenta tynku).

4.4. Ściany wewnętrzne

Na parterze i piętrze zaprojektowano ściany z bloczków gazobetonowy gr. 12cm odmiany 600 na zaprawie klejowej klasy M5, ściany między lokalowe wykonać z bloczków silikatowych gr. 24cm. Na powierzchni ścian wykonać tynki gipsowe gr. 1,5cm. Ściany oznaczone na rysunkach wykonać w klasie oddzielenia p/poż.

4.5. Rdzenie żelbetowe

Zaprojektowano rdzenie żelbetowe wylewane na mokro wykonane z betonu klasy C20/25 4x #12 stalą AIII RB500W, połączone strzemionami #8 ze stali AI co 20cm
Rdzenie należy łączyć ze ścianą na strzępia.

4.6. Wieńce

Zaprojektowano wieńce żelbetowe wylewane na mokro wykonane z betonu klasy C20/25 zbrojenie ze stali AIII RB500W – wykonać wg rysunków konstrukcyjnych.
W wieńcu – w miejscu podparcia murłaty należy zakotwić śruby fajkowe ϕ14 co 90cm.

4.7. Nadproża żelbetowe

Nad projektowanymi otworami okiennymi i drzwiowymi zaprojektowano monolityczne nadproża żelbetowe oraz prefabrykowane nadproża żelbetowe typu L19. Minimalne oparcie nadproży prefabrykowanych 12cm. Minimalne oparcie nadproży wylewanych 24cm.

4.8. Stropy żelbetowe

Zaprojektowano stropy żelbetowe gr. 15cm wylewane na mokro wykonane z betonu klasy C20/25 zbrojone krzyżowo ze stali AIII RB500W dwoma siatkami – wykonać wg rysunków konstrukcyjnych.
Płytę należy wylewać razem z wieńcami i belkami żelbetowymi.

4.9. Schody

W budynku zaprojektowano schody żelbetowe gr 14cm wylewane na mokro wykonane z betonu klasy C20/25 zbrojone prętami #12 co 10 ze stali AIII RB500W i prętami rozdzielczymi #8 co 20cm ze stal i AI

4.10. Konstrukcja dachu

Nad projektowanym budynkiem zaprojektowano konstrukcję drewnianą, składającą się z murłat, krokwi, jętek, płatwi, słupów, łat, kontrłat oraz blachodachówki. Konstrukcję drewnianą należy wykonać z drewna klasy min. C24 oraz zabezpieczyć przeciwpożarowo i przed korozją biologiczną poprzez ciśnieniowe nasączanie preparatami solnymi.
Pokrycie – blachodachówka w kolorze grafitowym.
Odprowadzenie wód opadowych z dachów zaprojektowano za pomocą rynien dachowych i rur spustowych zestali (blacha powlekana).
Obróbki blacharskie należy wykonać z blachy powlekanej o gr. 0.55mm.
Dachy zakończone okapami należy podbić podbitką z tworzyw sztucznych na ruszcie drewnianym.

4.11. Stolarka okienna

Wszystkie nowoprojektowane okna zaprojektowano jako PCV, z systemem rozszczelniania, profil pięciokomorowy, z szybami wypełnionymi Argonem o współczynniku przenikania ciepła u=0,9 W/m2K.
Współczynnik infiltracji powietrza przez okna a = 0.5-1.0m^3/m*h*daPa.
Witryny zaprojektowano w systemie okien PCV.

4.12. Stolarka drzwiowa wewnętrzna

Zaprojektowano drzwi drewniane płycinowych laminowane folią z tworzyw sztucznych, fabrycznie wykończonych, wypełnionych płytą wiórowa okrągłootworową.

4.13. Stolarka drzwiowa zewnętrzna

Drzwi wejściowe do budynku zaprojektowano jako stalowe ocieplone lakierowane.

4.14. Tynki i okładziny zewnętrzne

Tynk elewacyjny cienkowarstwowy, drobno fakturowy, silikonowy, barwiony w masie.

5. PODSTAWOWE PARAMETRY TECHNOLOGICZNE ORAZ WSPÓŁZALEŻNOŚCI URZĄDZEŃ I WYPOSAŻENIA ZWIĄZANEGO Z PRZEZNACZENIEM OBIEKTU I JEGO ROZWIĄZANIAMI BUDOWLANYMI – W PRZYPADKU ZAMIERZENIA BUDOWLANEGO DOTYCZĄCEGO OBIEKTU BUDOWLANEGO USŁUGOWEGO LUB PRODUKCYJNEGO;

Nie dotyczy.

6. ROZWIĄZANIA BUDOWLANE I TECHNICZNO-INSTALACYJNE, NAWIĄZUJĄCE DO WARUNKÓW TERENU, WYSTĘPUJĄCE WZDŁUŻ TRASY OBIEKTU BUDOWLANEGO, ORAZ ROZWIĄZANIA TECHNICZNO-BUDOWLANE W MIEJSCACH CHARAKTERYSTYCZNYCH LUB O SZCZEGÓLNYM ZANCZENIU DLA FUNKCJONOWANIA OBIEKTU ALBO ISTOTNE ZE WZGLĘDÓW BEZPIECZEŃSTWA, Z UWZGLĘDNIENIEM WYMAGANYCH STREF OCHRONNYCH – W PRZYPADKU ZAMIERZENIA BUDOWLANEGO DOTYCZĄCEGO OBIEKTU BUDOWLANEGO LINIOWEGO;

Nie dotyczy.

7. ROZWIĄZANIA NIEZBĘDNYCH ELEMENTÓW WYPOSAŻENIA BUDOWLANO-INSTALACYJNEGO, W SZCZEGÓLNOŚCI INSTALACJI I URZĄDZEŃ BUDOWLANYCH;

7.1. Wentylacja

Zaprojektowano wentylację grawitacyjną oraz grawitacyjną wspomaganą mechanicznie (w łazienkach, wentylatory elektryczne załączane włącznikiem światła).

7.2. Ogrzewanie

Według projektu branżowego

7.3. Instalacja wod-kan

Według projektu branżowego

7.4. Instalacja elektryczna

Według projektu branżowego

7.5. Odprowadzenie wód opadowych

Odprowadzenie wód opadowych z dachu i utwardzenia terenu - na grunt na terenie nieruchomości inwestora poprzez odpowiednie spadki, rynny i rury spustowe,

7.6. Odpady stałe

Powstałe odpady stałe w wyniku eksploatacji gromadzone będą do szczelnego pojemnika umieszczonego w wyznaczonym miejscu na planie zagospodarowania.
Przewidywana ilość odpadów do 3500l na miesiąc.

8. SPOSÓB POWIĄZANIA INSTALACJI I URZĄDZEŃ BUDOWLANYCH OBIEKTU BUDOWLANEGO, O KTÓRYCH MOWA W PKT 7, Z SIECIAMI ZEWNĘTRZNYMI WRAZ Z PUNKTAMI POMIAROWYMI, ZAŁOŻENIAMI PRZYJĘTYMI DO OBLICZEŃ INSTALACJI ORAZ PODSTAWOWE WYNIKI TYCH OBLICZEŃ, Z DOBOREM RODZAJU I WIELKOŚCI URZĄDZEŃ;

Sposób powiązania instalacji i urządzeń budowlanych obiektu budowlanego z sieciami zewnętrznymi wraz z punktami pomiarowymi, założeniami przyjętymi do obliczeń instalacji oraz podstawowe wyniki tych obliczeń, z doborem rodzaju i wielkości urządzeń przedstawiono w poszczególnych projektach branżowych.

9. ROZWIĄZANIA I SPOSÓB FUNKCJONOWANIA ZASADNICZYCH URZĄDZEŃ INSTALACJI TECHNICZNYCH, W TYM PRZEMYSŁOWYCH I ICH ZESPOŁÓW TWORZĄCYCH CAŁOŚĆ TECHNICZNO-UŻYTKOWĄ, DECYDUJĄCĄ O PODSTAWOWYM PRZEZNACZENIU OBIEKTU BUDOWLANEGO, W TYM CHARAKTERYSTYKĘ I ODNOŚNE PARAMETRY INSTALACJI I URZĄDZEŃ TECHNOLOGICZNYCH, MAJĄCYCH WPŁYW NA ARCHITEKTURĘ, KONSTRUKCJĘ, INSTALACJE I URZĄDZENIA TECHNICZNE ZWIĄZANE Z TYM OBIEKTEM;

Nie dotyczy.

10. DANE DOTYCZĄCE WARUNKÓW OCHRONY PRZECIWPOŻAROWEJ, STOSOWNIE DO ZAKRESU PROJEKTU;

10.1. Informacje o powierzchni wewnętrznej, wysokości i liczbie kondygnacji.

Zaprojektowano budowę budynku mieszkalnego wielorodzinnego -komunalnego.
Przedmiotowy budynek posiada dwie kondygnacje nadziemne, które stanowią część mieszkalną w skład, której wchodzą23 lokale mieszkalne.

Szczegółowe dane techniczne budynku :

Powierzchnia zabudowy	-	459,75 m^2
Powierzchnia użytkowa	-	736,26 m^2
Powierzchnia mieszkalna	-	709,11m^2
Kubatura	-	4464 m^3
Wysokość budynku (budynek niski)	-	9,0m< do 12,00m
Geometria dachu	-	dwuspadowy(dwu lub wielospadowy)
Kąt nachylenia połaci dachowej	-	25° (25°-45°)
Szerokość elewacji frontowej	-	34,82m
Wymiary budynku		34,82m x 17,82m
Ilość kondygnacji nadziemnych	-	2 – do 3 kondygnacji
Ilość kondygnacji podziemnych	-	0
Powierzchnia całkowita wg PN-ISO 9386:1997		
Łączna powierzchnia całkowita	-	919,50 m^2
Powierzchnia wewnętrzna wg PN-ISO 9386:1997		
Powierzchnia wewnętrzna parteru	-	423,82 m^2
Powierzchnia wewnętrzna piętra	-	423,82 m^2
Łączna powierzchnia wewnętrzna	-	865,64 m^2

10.2. Charakterystyka zagrożenia pożarowego, w tym informacje o parametrach pożarowych materiałów niebezpiecznych pożarowo oraz zagrożeniach wynikających z procesów technologicznych, a także w zależności od potrzeb – charakterystykę pożarów przyjętych do celów projektowych.

W budynku nie będą składowane, przechowywane oraz użytkowane materiały niebezpieczne pożarowo.

Pozostałe materiały palne, które mogą występować w obiekcie to materiały palne stanowiące jego wyposażenie i wystrój:

- papier,
- opakowania z tworzyw sztucznych,
- wyroby z drewna i materiałów drewnopochodnych (stoliki i krzesła, meble),
- pianki poliuretanowe w meblach i materacach,
- ubrania, buty, wózki,
- artykuły spożywcze,
- obudowy komputerów.

Parametry pożarowe występujących substancji palnych.

Lp.	Substancja - materiał	charakterystyka
1.	drewno, materiały drewnopochodne	– palny, – temperatura zapalenia 300°C – 400°C, – ciepło spalania 16,0 MJ/kg – 18,0 MJ/kg
2.	papier, karton	– palny, – temperatura zapalenia 230°C, w stanie rozluźnionym pali się intensywnie i szybko – ciepło spalania16,0 MJ/kg
3.	polietylen (PE),	– palny o małej odporności na działanie ciepła, – polietylen pali się żółtym świecącym płomieniem, w środku niebieski, po krótkim okresie palenia spadają krople stopionego materiału, przy czym płomień utrzymuje się na kroplach; – temperatura zapalenia 420 ^{o}C, – podczas palenia wydzielają duże ilości dymu, – ciepło spalania 40,3 MJ/kg
4.	polichlorek – wyroby plastyfikowane (PCV)	– palny, – temperatura zapalenia 400°C – 500° C, – podczas spalania wydzielają duże ilości dymu i gazów toksycznych, – ciepło spalania 25,0 MJ/kg
5.	Polipropylen (PP)	– ciało stałe w temp. 20 ^{0}C, – palny, – podczas spalania wydzielają duże ilości dymu i gazów toksycznych, – ciepło spalania 43,0 MJ/kg
6.	Poliamid	– palny, samogasnący, – temperatura zapalenia 230^{0} C, – ciepło spalania 29,0 MJ/kg

Lp.	Substancja - materiał	charakterystyka
7.	Poliester	– palny, – pali się po zapaleniu bez obecności zewnętrznego źródła ciepła, – temperatura zapalenia 235^0 C, – ciepło spalania 31,0 MJ/kg
8	Wyroby gumowe	– palny, – temperatura zapalenia 340^0 C, – ciepło spalania 40,0 MJ/kg
9.	Pianka poliuretanowa	– palny, – temperatura zapalenia 410^0 C, – ciepło spalania 26,0 MJ/kg

10.3. I**nformacje o klasyfikacji pożarowej z uwagi na przeznaczenie i sposób użytkowania**.

Zgodnie z § 209 rozporządzenia Ministra Infrastruktury z dnia 12 kwietnia 2002 roku w sprawie warunków technicznych, jakim powinny odpowiadać budynki i ich usytuowanie, projektowany budynek ze względu na przeznaczenie i sposób użytkowania zakwalifikowany jest do kategorii zagrożenia ludzi ZL

10.4. Informacje o kategorii zagrożenia ludzi oraz przewidywanej liczbie osób na każdej kondygnacji, a także w pomieszczeniach, których drzwi ewakuacyjne powinny otwierać się na zewnątrz pomieszczeń.

Zgodnie z § 209 rozporządzenia Ministra Infrastruktury z dnia 12 kwietnia 2002 roku w sprawie warunków technicznych, jakim powinny odpowiadać budynki i ich usytuowanie (Dz. U. tekst jednolity z 09.06.2022r. poz. 1225) budynek z uwagi na przeznaczenie i sposób użytkowania zakwalifikowany jest do kategorii zagrożenia ludzi, ZL-IV

Obiekt posiada 2 kondygnacje nadziemne, przewidywana liczba osób na kondygnacji wynosi: do 30 osób. Łącznie w budynku przebywać będzie około 60 osób.

W analizowanym obiekcie znajdują się pomieszczenia, w których drzwi ewakuacyjne powinny otwierać się na zewnątrz pomieszczeń:

- Drzwi z łazienek
- Drzwi z pom. technicznych
- Drzwi wychodzące na zewnątrz budynku

10.5. Informacja o podziale na strefy pożarowe.

Przedmiotowy budynek objęty inwestycją stanowi jedną strefę pożarowa z wydzieloną częścią techniczną powiązaną funkcjonalnie z budynkiem.

Strefa SP-1 – część mieszkalna – zawierająca: pomieszczenia kondygnacji nadziemnych ZL IV- pow. wewnętrznej865,64 m^2.

Powyższa wartość nie przekracza dopuszczalnej powierzchni, która dla budynku wielokondygnacyjnego niskiego zaliczonego do kategorii ZL IV wynosi 8000m^2.

Zaprojektowano wydzielenie pomieszczeń technicznych, korytarza oraz WC o powierzchni 27,15 m^2zlokalizowanych na parterze, ścianami o klasie odporności ogniowej REI60 oraz stropem o klasie odporności ogniowej REI60.

Przepusty instalacyjne w ścianach i stropie oddzielenia przeciwpożarowego, dla których jest wymagana klasa odporności ogniowej należy uszczelnić do klasy odporności ogniowej (EI) tych elementów oddzielenia przeciwpożarowego.

Dopuszcza się nieinstalowanie uszczelnień przepustów instalacyjnych dla pojedynczych rur instalacji wodnych, kanalizacyjnych i ogrzewczych, wprowadzanych przez ściany i stropy oddzielenia przeciwpożarowego do pomieszczeń higieniczno-sanitarnych.
W szachtach instalacyjnych zastosowano klapy odcinające EIS 60 na kanałach wentylacyjnych przechodzących przez strefy pożarowe w wydzielonych pomieszczeniach.
Na wykonanie zabezpieczenia przejść instalacyjnych należy wykonać dokumentację techniczną.
Przewody wentylacyjne w miejscu przejścia przez elementy oddzielenia przeciwpożarowego powinny być wyposażone w przeciwpożarowe klapy odcinające o klasie odporności ogniowej równej klasie odporności ogniowej elementu oddzielenia przeciwpożarowego z uwagi na szczelność ogniową, izolacyjność ogniową i dymoszczelność ,uruchamiane wyzwalaczem termicznym.

10.6. Maksymalna gęstość obciążenia ogniowego poszczególnych stref pożarowych PM wraz z warunkami przyjętymi do jej określenia.

W budynkach zakwalifikowanych do kategorii zagrożenia ludzi ZL nie określa się gęstości obciążenia ogniowego.

10.7. **Informacje o klasie odporności pożarowej oraz odporności ogniowej i stopniu rozprzestrzeniania ognia przez elementy budowlane**.

Dla budynku mieszkalnego wielorodzinnego, dwukondygnacyjnego niskiego (N) zakwalifikowanego do kategorii budynków ZL IV – wymagana jest klasa odporności pożarowej „D".
Zaprojektowano budynek w klasie odporności pożarowej „D". Elementom budynku, odpowiednio do jego klasy odporności pożarowej, stawia się poniższe wymagania.

Klasa odporności pożarowej budynku	Klasa odporności ogniowej elementów budynku [5) *)]					
	główna konstrukcja nośna	konstrukcja dachu	strop[1)]	ściana zewnętrzna[1),2)]	ściana wewnętrzna[1)]	przekrycie dachu[3)]
1.	**2.**	**3.**	**4.**	**5.**	**6.**	**7.**
„D"	R30	-	REI30	EI30 (o↔i)	(-)	(-)

**) Z zastrzeżeniem § 219 ust. 1.*
Oznaczenia w tabeli:
R — nośność ogniowa (w minutach), określona zgodnie z Polską Normą dotyczącą zasad ustalania klas odporności ogniowej elementów budynku,
E — szczelność ogniowa (w minutach), określona jw.,
I — izolacyjność ogniowa (w minutach), określona jw.,
(–) — nie stawia się wymagań.
1) Jeżeli przegroda jest częścią głównej konstrukcji nośnej, powinna spełniać także kryteria nośności ogniowej (R) odpowiednio do wymagań zawartych w kol. 2 i 3 dla danej klasy odporności pożarowej budynku.
2) Klasa odporności ogniowej dotyczy pasa międzykondygnacyjnego wraz z połączeniem ze stropem.
3) Wymagania nie dotyczą naświetli dachowych, świetlików, lukarn i okien połaciowych (z zastrzeżeniem § 218), jeśli otwory w połaci dachowej nie zajmują więcej niż 20% jej powierzchni; nie dotyczą także budynku, w którym nad najwyższą kondygnacją znajduje się strop albo inna przegroda, spełniająca kryteria określone w kol. 4.
4) Dla ścian komór zsypu wymaga się klasy E I 60, a dla drzwi komór zsypu klasy E I 30.
5) Klasa odporności ogniowej dotyczy elementów wraz z uszczelnieniami złączy i dylatacjami.

Budynek wykonano:

- główną konstrukcję nośną budynku stanowią – ściany murowane z bloczków gazobetonowych i silikatowych oraz słupy żelbetowe.

- ściana zewnętrzna –z bloczków gazobetonowych gr. 24cm, zaprojektowano docieplenie ścian wełną mineralną gr. 15cmΛ=0,036, wykończone od zewnątrz tynkiem cienkowarstwowym**– spełnia wymagania R 30, EI 30**, słupy żelbetowe **- spełniają wymagania R 30,**
- ściana wewnętrzna nośna –murowane z bloczków silikatowych gr 24cm **– spełniają wymagania R 30,**

- strop – strop żelbetowy gr 15cm o klasie odporności ogniowej REI30 w pomieszczeniach wydzielonych REI60- **spełniają wymagania REI30 / REI 60,**
- ściany działowe (wewnętrzne) – murowane z bloczków gazobetonowych gr. 12cm i 24cm

– brak wymagań

- ściany wydzielonych pożarowo pomieszczeń technicznych–z bloczków silikatowych gr. 24cm i gr. 12cm, w klasie odporności ogniowej REI60
- przekrycie dachu – konstrukcja drewniana , płyta OSB NRO membrana separacyjna oraz blacha na rąbek **– brak wymagań**

Elementy budynku odpowiednio do jego klasy odporności pożarowej zaprojektowano jako nierozprzestrzeniające ognia.
Okładziny sufitów oraz sufity podwieszone należy wykonywać z materiałów niepalnych lub niezapalnych, niekapiących i nieodpadających pod wpływem ognia.

10.8. Informacje o występowaniu materiałów wybuchowych oraz zagrożenia wybuchem, w tym pomieszczeń zagrożonych wybuchem.

W obiekcie nie występują strefy i pomieszczenia zagrożone wybuchem.
W obiekcie nie występują materiały wybuchowe

10.9. Informacje o warunkach i strategii ewakuacji ludzi lub ich uratowania w inny sposób, uwzględniając liczbę i stan sprawności osób przebywających w obiekcie.

Z pomieszczeń przeznaczonych na pobyt ludzi powinna być zapewniona możliwość ewakuacji w bezpieczne miejsce na zewnątrz budynku lub do sąsiedniej strefy pożarowej, bezpośrednio albo drogami komunikacji ogólnej.

Odpowiednie warunki ewakuacji polegają w szczególności na zapewnieniu:

- odpowiedniej ilości wyjść ewakuacyjnych,
- odpowiedniej szerokości wyjść ewakuacyjnych,
- dopuszczalnej długości dojść ewakuacyjnych,
- dopuszczalnej długości przejść ewakuacyjnych,
- bezpiecznej pożarowo obudowy i oddzieleń dróg ewakuacyjnych,
- zabezpieczenia dróg ewakuacyjnych przed zadymieniem,
- oznakowaniu i oświetleniu dróg ewakuacyjnych.

Zgodnie natomiast z § 15 ust. 1 rozporządzenia Ministra Spraw Wewnętrznych i Administracji z dnia 7 czerwca 2010 roku w sprawie ochrony przeciwpożarowej budynków, innych obiektów budowlanych i terenów (Dz. U. z 2010 r. Nr 109, poz. 719 z późn. zm.), z każdego miejsca przeznaczonego na pobyt ludzi w obiekcie, powinny być zapewnione odpowiednie warunki ewakuacji, zapewniające możliwość szybkiego i bezpiecznego opuszczenia strefy zagrożonej lub objętej pożarem, dostosowane do liczby i stanu sprawności osób przebywających w obiekcie oraz jego funkcji, a także być zastosowane techniczne środki zabezpieczenia przeciwpożarowego polegające na :

1) zapewnieniu dostatecznej liczby, wysokości i szerokości wyjść ewakuacyjnych;
2) zachowaniu dopuszczalnej długości, wysokości i szerokości przejść oraz dojść ewakuacyjnych;
3) zapewnieniu bezpiecznej pożarowo obudowy i wydzieleń dróg ewakuacyjnych oraz pomieszczeń;

4) zabezpieczeniu przed zadymieniem wymienionych w przepisach techniczno-budowlanych dróg ewakuacyjnych, w tym: na stosowaniu urządzeń zapobiegających zadymieniu lub urządzeń i innych rozwiązań techniczno-budowlanych zapewniających usuwanie dymu;

5) zapewnieniu oświetlenia awaryjnego (ewakuacyjnego i zapasowego) w pomieszczeniach i na drogach ewakuacyjnych wymienionych w przepisach techniczno-budowlanych;

6) zapewnieniu możliwości rozgłaszania sygnałów ostrzegawczych i komunikatów głosowych przez dźwiękowy system ostrzegawczy w budynkach, dla których jest on wymagany.

Warunki ewakuacji ludzi.

1. Ilość wyjść ewakuacyjnych.

W budynku znajdują się pomieszczenia na pobyt ludzi.
W przedmiotowym budynku zapewniono wyjścia ewakuacyjne bezpośredni na galerię stanowiącą drogę ewakuacyjną.

2. Szerokość i wysokość wyjść ewakuacyjnych.

Szerokość drzwi ewakuacyjnych w świetle ościeżnicy prowadzących z pomieszczenia na zewnątrz budynku wynosi: 0,90m, wysokość w świetle ościeżnicy 2,00m.

3. Kierunki i sposoby otwierania drzwi.

Drzwi stanowiące wyjścia ewakuacyjne z budynku otwierają się na zewnątrz. Drzwi te wyposażone zostaną w samozamykacze.

4. Dojścia ewakuacyjne.

W budynku dojścia ewakuacyjne występują jedynie w strefie SP 1 – ZL IV.
Dopuszczalna długość dojścia ewakuacyjnego w strefie pożarowej zakwalifikowanej do kategorii zagrożenia życia ludzi ZL IV przy dwóch dojściach, nie może przekraczać 100 m(w tym nie więcej niż 20m na poziomej drodze ewakuacyjnej). W projektowanym obiekcie nie zostały przekroczone długości dojścia ewakuacyjnego, które wynoszą maksymalnie13,06 m.
Szerokość poziomych dróg ewakuacyjnych (korytarzy) wynosi min. 1,30m.
Zgodnie z paragrafem 242 ust 2 dopuszcza się zmniejszenie szerokości poziomej drogi ewakuacyjnej do 1,2m ponieważ jest ona przeznaczona do ewakuacji osób z 3 mieszkań (nie więcej niż 20 osób)

5. Wysokość drogi ewakuacyjnej.

Wysokość poziomej drogi ewakuacyjnej (korytarzy) wynosi 2,59m

6. Elementy wykończenia wnętrz.

Na drogach komunikacji ogólnej, służących celom ewakuacji, stosowanie materiałów i wyrobów budowlanych łatwo zapalnych jest zabronione. Do wykończenia wnętrz zastosowano materiały i wyroby trudno zapalne.
Sufity w budynku wykonane są z materiałów niepalnych, niezapalnych, niekapiących i nieodpadających pod wpływem ognia

10.10. Informacje o doborze urządzeń przeciwpożarowych oraz innych instalacji i urządzeń służących bezpieczeństwu pożarowemu wraz z określeniem zakresu i celu ich stosowania.

W obiekcie zaprojektowano:

- przeciwpożarowy wyłącznik prądu – wg projektu technicznego

Przeciwpożarowy wyłącznik prądu z przyciskiem uruchamiającymi szt. 1 usytuowanym na parterze w korytarzu przy wejściu do pomieszczeń technicznych oznakowany znakami zgodnie z Polskimi Normami. Rozłącznik przeciwpożarowego wyłącznika prądu usytuowany będzie na zewnątrz budynku przy złączu kablowym. Zbicie wyłącznika spowoduje wyłączenie prądu w całym obiekcie.
Urządzenia , w obiekcie powinny być wykonane zgodnie z projektem branżowym uzgodnionym przez rzeczoznawcę do spraw zabezpieczeń przeciwpożarowych, a warunkiem dopuszczenia do ich użytkowania jest przeprowadzenie odpowiednich dla danego urządzenia prób i badań, potwierdzających prawidłowość ich działania.

10.11. Informacje o przygotowaniu obiektu budowlanego do prowadzenia działań ratowniczych, w tym informacje o punktach poboru wody do celów przeciwpożarowych, nasadach służących do zasilania urządzeń gaśniczych i innych rozwiązaniach przewidzianych do tych działań oraz dźwigach dla ekip ratowniczych i prowadzących do nich dojściach.

Do budynku objętego opracowaniem usytuowanego w miejscowości Józefów na działce o nr ewid. 19/25, wymagane jest zapewnienie przeciwpożarowego zaopatrzenia w wodę do zewnętrznego gaszenia pożaru w ramach ilości wody przewidywanych dla jednostek osadniczych, nie mniejszej jednak niż 10 dm^3/s. Istniejący najbliższy hydrant nadziemny zlokalizowany jest na działce nr ewid. 19/63 w odległości 73 m od projektowanego budynku.

Dla budynku niskiego, zakwalifikowanego do kategorii zagrożenia ludzi ZL IV nie wymagana jest droga pożarowa. Do projektowanego budynku zapewniono dojazd i dojście służb ratowniczych poprzez projektowaną komunikację zewnętrzną powiązaną z drogą gminną ul. Fabryczną.

10.12. Informacje o usytuowaniu z uwagi na bezpieczeństwo pożarowe, w tym informacje o parametrach wpływających na odległości dopuszczalne

Przedmiotowy budynek usytuowany jest na działce o numerze ewidencyjnym gruntu i w odległości :

- Od północy – 3,36 m-od granicy działki o numerze ewidencyjnym gruntu 19/23 (RIIIb)
- Od wschodu – 2,46m od granicy działki o numerze ewidencyjnym gruntu 19/26 (dr)
- Od południa – 2,75 m od granicy działki o numerze ewidencyjnym gruntu 19/26 (dr)
- Od zachodu – 4,83 m od granicy działki o numerze ewidencyjnym gruntu 19/55 (RIIIb)

Szczegółową lokalizację obiektów przedstawiono w projekcie zagospodarowania terenu.

10.13. Informacje o rozwiązaniach zamiennych w stosunku to wymagań ochrony przeciwpożarowej zastosowanych na podstawie zgody, o której mowa w art. 6c pkt 1 lub 2 ustawy z dnia 24 sierpnia 1991 r. o ochronie przeciwpożarowej, w zakresie rozwiązań objętych projektem architektoniczno-budowlanym.

Nie stosowano rozwiązań zamiennych

10.14. Informacje o wyposażeniu w gaśnice i inny sprzęt gaśniczy.

Budynek zakwalifikowany do kategorii zagrożenia ludzi ZL IV nie wymaga wyposażenia w gaśniecie i inny sprzęt gaśniczy.

10.15. Obiekt po przekazaniu do użytkowania należy wyposażyć w instrukcje postępowania na wypadek pożaru wraz z wykazem telefonów alarmowych

10.16. **Instrukcja bezpieczeństwa pożarowego-** na zasadach zgodnych z kryteriami zapisanymi w § 6 ustęp 1 rozporządzeniu Ministra Spraw Wewnętrznych i Administracji z dnia 7 czerwca 2010 r. w sprawie ochrony przeciwpożarowej budynków, innych obiektów budowlanych i terenów. (Dz. U. nr 109 poz. 719 z 22 czerwca 2010 r.). Budynek nie

10.17. Podstawy prawne opracowania warunków ochrony przeciwpożarowej.

1. Ustawa z dnia 24 sierpnia 1991 roku - o ochronie przeciwpożarowej (J. t.: Dz. U. z 2024 r. poz. 275).
2. Ustawa z dnia 7 lipca 1994 roku - Prawo budowlane (J. t.: Dz. U. z 2024 r. poz. 275).
3. Rozporządzenie Ministra Infrastruktury z dnia 12 kwietnia 2002 roku w sprawie warunków technicznych, jakim powinny odpowiadać budynki i ich usytuowanie.
4. Rozporządzenie Ministra Spraw Wewnętrznych i Administracji z dnia 7 czerwca 2010 roku w sprawie ochrony przeciwpożarowej budynków, innych obiektów budowlanych i terenów (Dz. U. z 2023 r. poz. 822) .

5. Rozporządzenie Ministra Spraw Wewnętrznych i Administracji z dnia 24 lipca 2009 roku w sprawie przeciwpożarowego zaopatrzenia w wodę oraz dróg pożarowych (Dz. U. z 2009 r. Nr 124, poz. 1030) .
6. Rozporządzenie Ministra Spraw Wewnętrznych i Administracji z dnia 17 września 2021 roku w sprawie uzgadniania projektu zagospodarowania działki lub terenu, projektu architektoniczno-budowlanego, projektu technicznego oraz projektu urządzenia przeciwpożarowego pod względem zgodności z wymaganiami ochrony przeciwpożarowej (Dz. U. z 2023 r. poz. 1563).
7. Rozporządzenie Ministra Rozwoju z dnia 12 lipca 2022 roku w sprawie szczegółowego zakresu i formy projektu budowlanego (Dz. U. z 2022 r. poz. 1679).
8. Ochrona odgromowa obiektów budowlanych.

PN – EN 62305 – 1 Wymagania ogólne
PN – EN 62305 – 2 Zarządzanie ryzykiem
PN – EN 62305 – 3 Uszkodzenia fizyczne obiektów budowlanych i zagrożenie życia
PN – EN 62305 – 4 Urządzenia elektryczne i elektroniczne obiektów budowlanych

9. PN-EN ISO 7010: 2020 Symbole graficzne – Barwy bezpieczeństwa i znaki bezpieczeństwa – Zarejestrowane znaki bezpieczeństwa.
10. PN - 97/N – 01256/04: Znaki bezpieczeństwa. Techniczne środki przeciwpożarowe .
11. PN – 98/N – 01256/05: Znaki bezpieczeństwa. Zasady umieszczania znaków bezpieczeństwa na drogach ewakuacyjnych i drogach pożarowych .
12. PN – 97/B – 02865: Ochrona przeciwpożarowa budynków . Przeciwpożarowe zaopatrzenie wodne . Instalacja wodociągowa wewnętrzna przeciwpożarowa .
13. PN – EN 60529: 2003 Stopnie ochrony zapewnianej przez obudowy (kod IP).
14. PN – 97/B – 02865: Ochrona przeciwpożarowa budynków . Przeciwpożarowe zaopatrzenie wodne . Instalacja wodociągowa wewnętrzna przeciwpożarowa .
15. PN – EN 671 – 1: 1999 Stałe urządzenia gaśnicze. Hydranty wewnętrzne. Hydranty wewnętrzne z wężem półsztywnym.
16. PN – EN 671 – 3: Stałe urządzenia gaśnicze. Instalacje hydrantowe wewnętrzne. Konserwacja instalacji hydrantów wewnętrznych z wężami półsztywnymi oraz z wężami składanymi płasko.
17. PN – EN 1838: 2013 Zastosowania oświetlenia. Oświetlenie awaryjne.
18. PN – EN 50172: 2005 Systemy awaryjnego oświetlenia ewakuacyjnego.
19. PN – EN 60598 – 2 – 22: 2004/AC Oprawy oświetleniowe. Wymagania szczegółowe. Oprawy do oświetlenia awaryjnego.
20. PN-B- 02852: 2001 Ochrona przeciwpożarowa budynków. Obliczanie gęstości obciążenia ogniowego oraz wyznaczanie względnego czasu trwania pożaru .
21. PN-B-02877-4: 2001 Ochrona przeciwpożarowa budynków. Instalacje grawitacyjne do odprowadzania dymu i ciepła . Zasady projektowania .
22. PN-B-02877-4: 2001/ Az1: 2006 Ochrona przeciwpożarowa budynków. Instalacje grawitacyjne do odprowadzania dymu i ciepła. Zasady projektowania.
23. Wytyczne CNBOP-PIB W-0003:2016 Systemy oddymiania klatek schodowych.
24. PN-EN 12101-6 Systemy kontroli rozprzestrzeniania dymu i ciepła, wymagania techniczne dotyczące systemów różnicowania ciśnień, zestawy urządzeń**,**

.

UWAGA:

Wszelkie materiały użyte do przedmiotowej budowy powinny posiadać wymagane aprobaty i atesty techniczne. Roboty budowlane można rozpocząć dopiero po uzyskaniu pozwolenia na budowę i zawiadomieniu właściwego organu o przystąpieniu do budowy.

Osoby wykonujące roboty budowlane powinny być przeszkolone pod względem bezpieczeństwa i higieny pracy.

Wszystkie roboty budowlane należy wykonywać w sposób nie zagrażający życiu i zdrowiu ludzkiemu, zgodnie z obowiązującymi przepisami prawa i normami Polskimi oraz stosując zasady wiedzy technicznej.

11. CHARAKTERYSTYKA ENERGETYCZNA BUDYNKU;

Według dokumentacji branżowej - sanitarnej

CZĘŚĆ RYSUNKOWA PROJEKTU

Nr rysunku	Nazwa	Strona
RYS. PTA-01	RZUT PARTERU	28
RYS. PTA-02	RZUT I PIETRA	29
RYS. PTA-03	RZUT DACHU	30
RYS. PTA-04	PRZEKRÓJ A-A	31
RYS. PTA-05	ELEWACJE	32
RYS. PTK-01	RZUT FUNDAMENTÓW	33
RYS. PTK-02	RZUT WIĘŹBY DACHOWEJ	34
RYS. PTK-03	ŁAWY FUNDAMENTOWE	35
RYS. PTK-04	BELKA B0.1	36
RYS. PTK-05	BELKA B0.2	37
RYS. PTK-06	BELKA B1.1	38
RYS. PTK-07	NADPROŻE N0.1	39
RYS. PTK-08	NADPROŻE N0.2	40
RYS. PTK-09	NADPROŻE N1.1	41
RYS. PTK-10	NADPROŻE N1.2	42
RYS. PTK-11	PODCIĄG P0.1, P1.1	43
RYS. PTK-12	PODCIĄG P0.2, P1.2	44
RYS. PTK-13	SŁUP S0.1 STOPA F1	45
RYS. PTK-14	SŁUP S0.2 STOPA F2	46
RYS. PTK-15	SŁUP S0.3 STOPA F3	47
RYS. PTK-16	SCHODY ŻELBETOWE, BELKA SPOCZNIKOWA BS0.1	48
RYS. PTK-17	WIEŃCE ŻELBETOWE	49
RYS. PTK-18	SCHEMAT ZBROJENIA PŁYTY STROPOWEJ SP0.1, SP0.2	50
RYS. PTK-19	SCHEMAT ZBROJENIA PŁYTY STROPOWEJ SP1.1, SP1.2	51

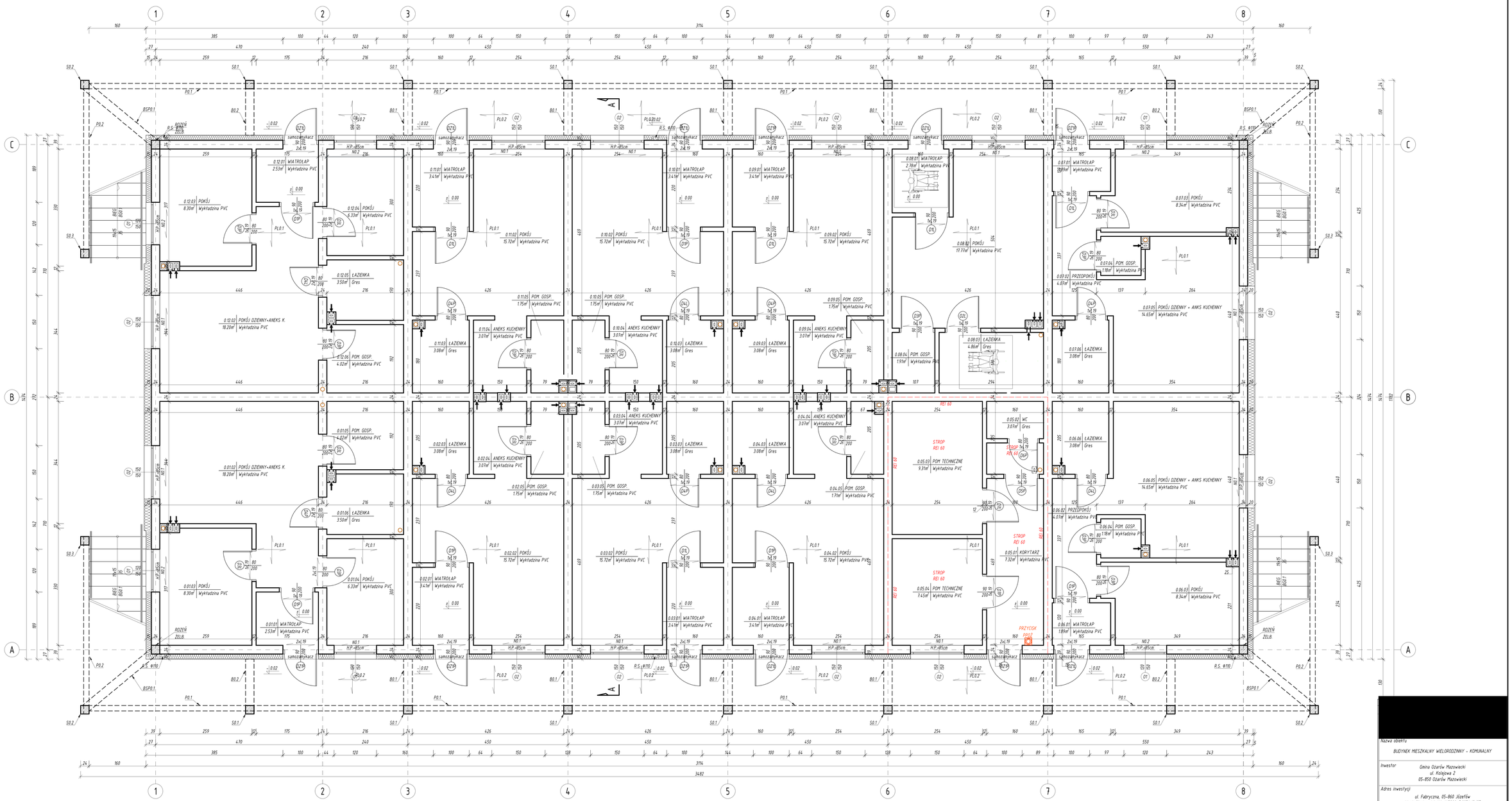

Nazwa obiektu

BUDYNEK MIESZKALNY WIELORODZINNY - KOMUNALNY

Inwestor

Gmina Ozarów Mazowiecki
ul. Kolejowa 2
05-850 Ozarów Mazowiecki

Adres inwestycji

ul. Fabryczna, 05-860 Józefów
Identyfikator działki: 142206_5.0034.19/25

Temat rysunku

RZUT PARTERU

Skala	Data	Nr rys.	Nr strony
1 :50	04.11.2024	PTA-01	

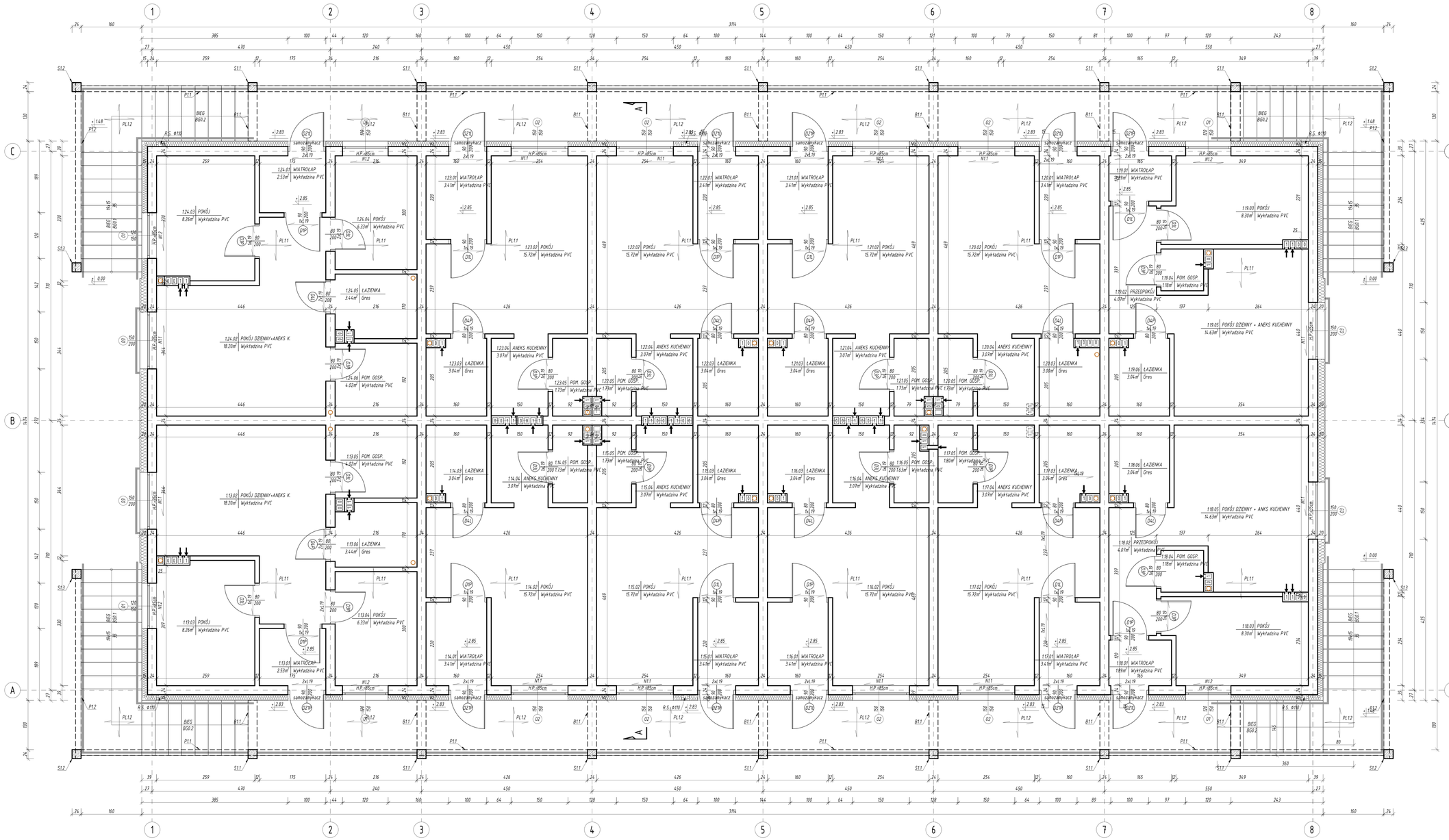

[redacted]

Nazwa obiektu

BUDYNEK MIESZKALNY WIELORODZINNY - KOMUNALNY

Inwestor

Gmina Ozarów Mazowiecki
ul. Kolejowa 2
05-850 Ozarów Mazowiecki

Adres inwestycji

ul. Fabryczna, 05-860 Józefów
Identyfikator działki: 142206_5.0034.19/25.

[redacted]

Temat rysunku

RZUT I-PIETRA

Skala	Data	Nr rys.	Nr strony
1:50	04.11.2024	PTA-02	

RZUT DACHU

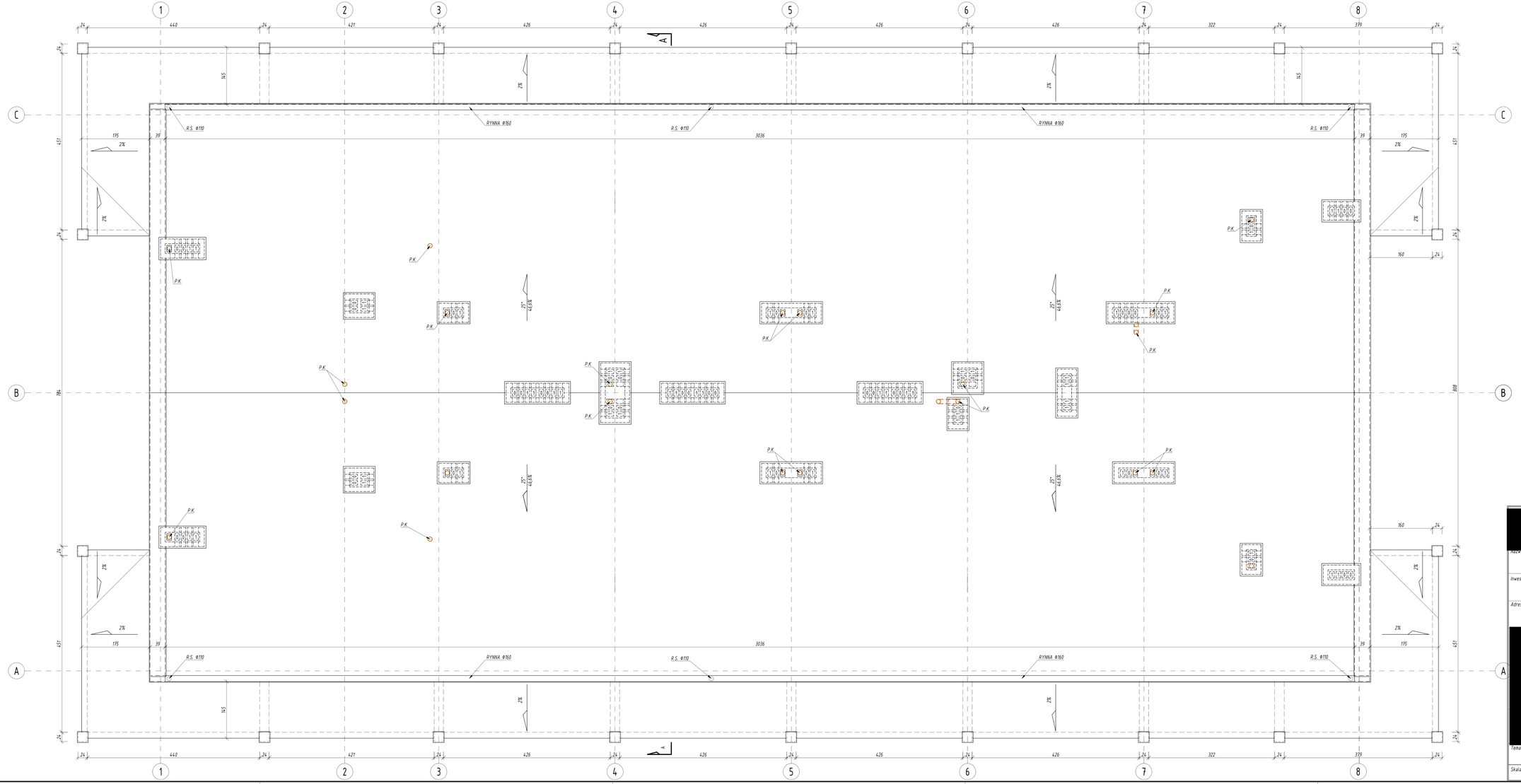

[redacted]

Nazwa obiektu

BUDYNEK MIESZKALNY WIELORODZINNY - KOMUNALNY

Inwestor

Gmina Ozarów Mazowiecki
ul. Kolejowa 2
05-850 Ozarów Mazowiecki

Adres inwestycji

ul. Fabryczna, 05-860 Józefów
Identyfikator działki: 142206_5.0034.119/25

[redacted]

Temat rysunku

RZUT DACHU

Skala	Data	Nr rys.	Nr strony
1:50	04.11.2024	PTA-03	

PRZEKRÓJ A-A

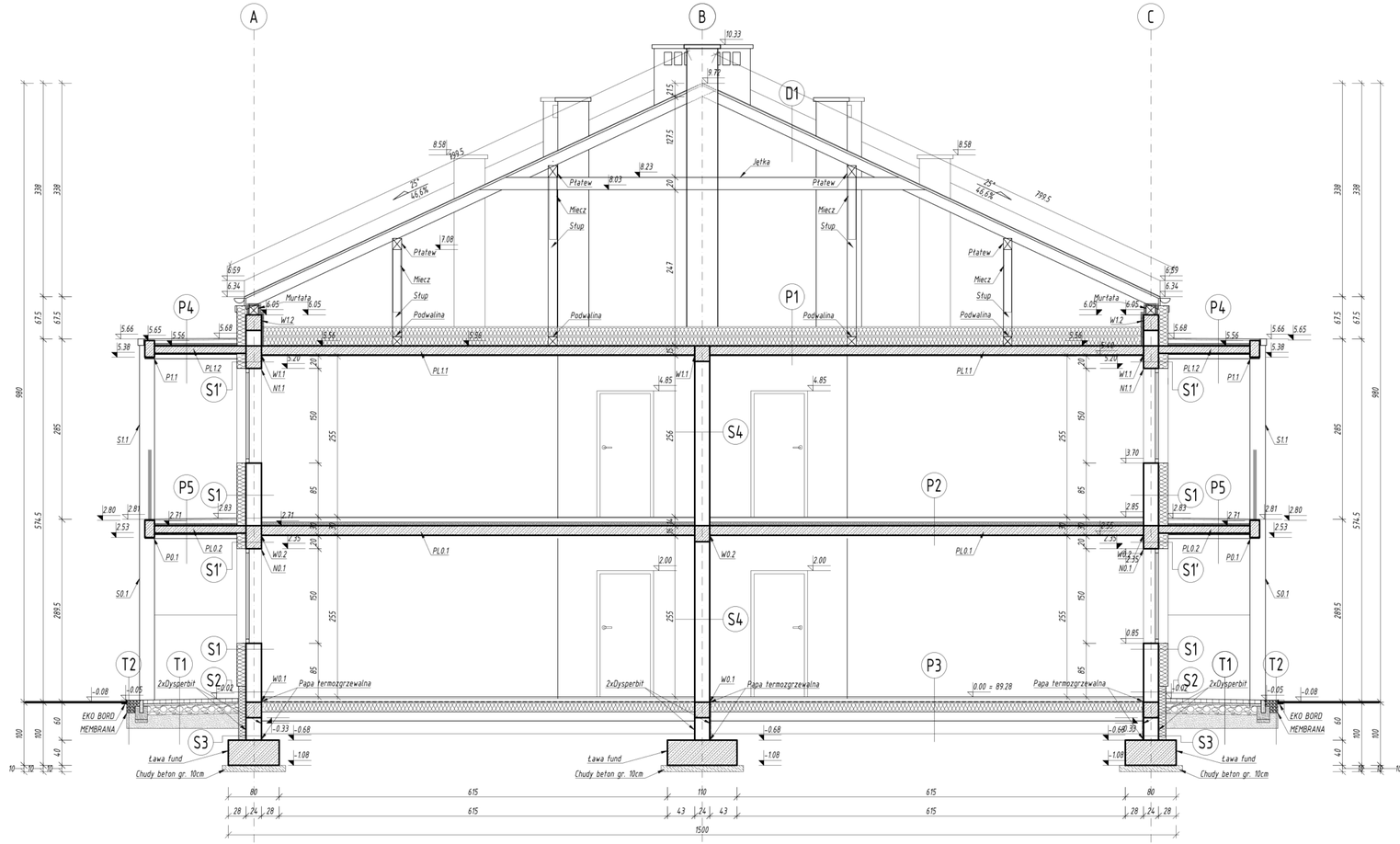

P1

Wełna mineralna monrock maxe λ=0,038 gr. 15cm
Wełna mineralna monrock maxe λ=0,038 gr. 15cm
Paroizolacja z folii pcv łączona szczelnie na zakład
Strop żelbetowy gr. 15cm
Tynk gipsowy gr. 1cm

P2

Wykładzina PCV/Gres
Posadzka betonowa gr. 5-6cm
Folie PE
Styropian EPS 100 gr. 6cm
Paroizolacja z folii pcv łączona szczelnie na zakład
Strop żelbetowy gr. 15cm
Tynk gipsowy gr. 1cm

P3

Wykładzina PCV/Gres
Posadzka betonowa gr. 5-6cm
Folie PE
Styropian EPS 100 gr. 10+5cm
Paroizolacja z folii pcv łączona szczelnie na zakład
Podbudowa betonowa gr. 15cm
Ubity piasek gr. 20cm

P4

Membrana dachowa PCV (niepalna Broof(t1) montowana mechanicznie
Wylewka betonowa gr. 4,5-6cm
Wełna mineralna hardrock maxe λ=0,040 gr. 4cm
Paroizolacja z folii pcv łączona szczelnie na zakład
Płyta żelbetowa z betonu C20/25 gr. 12cm
Wełna mineralna monrock maxe λ=0,038 gr. 2cm
Zaprawa klejowa na siatce z włókna szklanego
Tynk cienkowarstwowy silkonowy

P5

Gres mrozoodporny antypoślizgowy
Zaprawa klejowa wysokoelastyczna - mrozoodporna
Izolacja powłokowa przeciwwodna
Wylewka betonowa gr. 4,5-6cm
Wełna mineralna hardrock maxe λ=0,040 gr. 4cm
Paroizolacja z folii pcv łączona szczelnie na zakład
Płyta żelbetowa z betonu C20/25 gr. 12cm
Wełna mineralna monrock maxe λ=0,038 gr. 2cm
Zaprawa klejowa na siatce z włókna szklanego
Tynk cienkowarstwowy silkonowy

S1

Tynk cienkowarstwowy silkonowy
Zaprawa klejowa na siatce z włókna szklanego
Wełna mineralna fasadowa λ=0,036 gr. 15cm
Bloczki gazobetonowe odmiany 600 gr. 24cm na zaprawie klejowej
Tynk gipsowy gr. 1,5cm

S1'

Tynk cienkowarstwowy silkonowy
Zaprawa klejowa na siatce z włókna szklanego
Wełna mineralna fasadowa λ=0,036 gr. 10cm
Wkładka z płyty PIR gr. 5cm
Wieniec/nadproże żelbetowe gr. 24cm
Tynk gipsowy gr. 1,5cm

S2

Tynk mozaikowy
Zaprawa klejowa na siatce z włókna szklanego
Styrodur gr. 12cm
Izolacja przeciwwodna powłokowa
Bloczki gazobetonowe odmiany 600 gr. 24cm na zaprawie klejowej
Tynk gipsowy gr. 1,5cm

S3

Folia kubełkowa
Zaprawa klejowa na siatce z włókna szklanego
Styrodur gr. 12cm
Izolacja przeciwwodna powłokowa
Bloczki betonowe C20/25 na zaprawie cementowej
Izolacja przeciwwodna powłokowa

S4

Tynk gipsowy gr. 1,5cm
Bloczki silikatowe gr. 24cm na zaprawie klejowej
Tynk gipsowy gr. 1,5cm

T1

Kostka betonowa gr. 6cm
Podsypka cementowo-piaskowa 1-4 3cm
Podbudowa z kruszywa łamanego 0/31,5 stab.mech. grubości 15cm
Warstwa odsączająca piasek stabilizowany mechanicznie 20cm
- wg potrzeb / istniejące podłoże

T2

Kamień płukany - otoczaki
Membrana separacyjna
Warstwa odsączająca piasek stabilizowany mechanicznie 20cm
- wg potrzeb / istniejące podłoże

D1

Blacha na rąbek
Membrana separacyjna
Płyta OSB NRO
Konstrukcja drewniana

[redacted]

Nazwa obiektu

BUDYNEK MIESZKALNY WIELORODZINNY - KOMUNALNY

Inwestor

Gmina Ożarów Mazowiecki
ul. Kolejowa 2
05-850 Ożarów Mazowiecki

Adres inwestycji

ul. Fabryczna, 05-860 Józefów
Identyfikator działki: 143206_5.0034.19/25

[redacted]

Temat rysunku

PRZEKRÓJ A-A

Skala	Data	Nr rys.	Nr strony
1:50	04.11.2024	PTA-04	

ELEWACJE



ELEWACJA ZACHODNIA



ELEWACJA POŁUDNIOWA



ELEWACJA WSCHODNIA

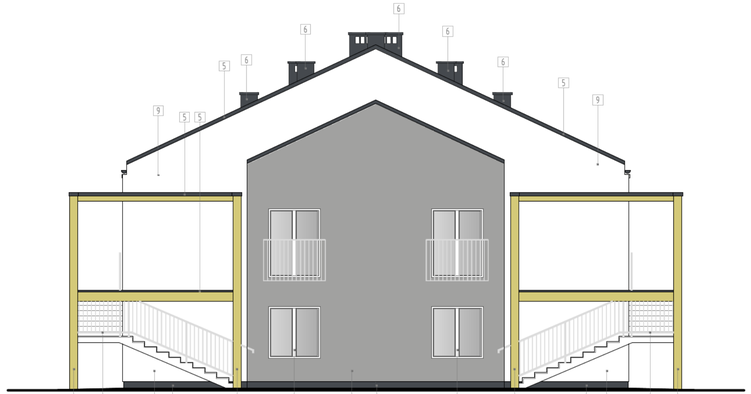

ELEWACJA PÓŁNOCNA

1 - Tynk cienkokowarstwowy silikonowy - RAL DESIGN 100 80 40
2 - Cokół - tynk mozaikowy - RAL 7024
3 - Stolarka drzwiowa stalowa - RAL 7016
4 - Stolarka okienna PCV - RAL 9016
5 - Obróbki blacharskie, parapety - RAL 7024
6 - Tynk cienkowarstwowy - RAL 7024
7 - Balustrada stalowa lakierowana - RAL 9006
8 - Tynk cienkokowarstwowy silikonowy - RAL 7024
9 - Tynk cienkokowarstwowy silikonowy - RAL 9016
10 - Tynk cienkokowarstwowy silikonowy - RAL 9006
11 - Skrzynki licznikowe - RAL 7016

[redacted]

Nazwa obiektu

BUDYNEK MIESZKALNY WIELORODZINNY - KOMUNALNY

Inwestor

Gmina Ożarów Mazowiecki
ul. Kolejowa 2
05-850 Ożarów Mazowiecki

Adres inwestycji

ul. Fabryczna, 05-860 Józefów
Identyfikator działki: 143206_5.0034.19/25

[redacted]

Temat rysunku

ELEWACJE

Skala	Data	Nr rys.	Nr strony
1:50	04.11.2024	PTA-05	

d_zbs.tbl

ZESTAWIENIE PROJEKTOWANEJ STOLARKI BUDOWLANEJ

TYP		DRZWI WEWNĘTRZNE														DRZWI ZEWNĘTRZNE		OKNA PCV		
SCHEMAT										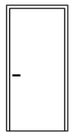				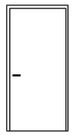		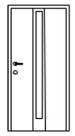				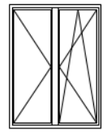
Wymiar w świetle ościeży	Sz (cm)	100		100		90		90		100		90		100		150		120	150	105
	Hz (cm)	205		205		205		205		205		205		205		235		150	150	200
Określenie skrzydeł		Lewe	Prawe	Lewe	Prawe	Lewe	Prawe	Lewe	Prawe	Lewe	Prawe	Lewe	Prawe	Lewe	Prawe	Lewe	Prawe	Rozwierno - uchylne	Rozwierno - uchylne	Rozwierno - uchylne
ILOŚĆ		10	13	1	-	15	20	11	11	-	1	-	1	1	1	12	12	12	20	4
SYMBOL		D1 90x200		D2 90x200		D3 80x200		D4 80x200		D5 90x200		D6 80x200		D7 90x200		DZ1 90+50x230		O1	O2	O3
UWAGI		Drzwi drewniane płycinowe laminowane folią z tworzyw sztucznych		Drzwi drewniane płytowe laminowane folią z tworzyw sztucznych o podwyższonej odporności na wilgoć z otworem wentylacyjnym				Drzwi drewniane płycinowe laminowane folią z tworzyw sztucznych		Drzwi metalowe, techniczne		Drzwi metalowe, techniczne z podcięciem		Drzwi metalowe, techniczne		Drzwi stalowe, ocieplone, przeszklone (szyba bezpieczna (3.3-1), zespolona, okucia WK1), U=1.1W/m²K.		Pięciokomorowy profil gr. 70mm, współczynnik przenikania ciepła dla okna U=0.9W/m²K. Szyba zespolona, bezpieczna (3.3-1) z argonem, Okna posiadają nawieniki higrosterowane.		

WSZYSTKIE WYMIARY OTWORÓW NALEŻY SPRAWDZIĆ NA PLACU BUDOWY

[redacted]

Nazwa obiektu

BUDYNEK MIESZKALNY WIELORODZINNY - KOMUNALNY

Inwestor

Gmina Ożarów Mazowiecki
ul. Kolejowa 2
05-850 Ożarów Mazowiecki

Adres inwestycji

ul. Fabryczna, 05-860 Józefów
Identyfikator działki: 143206_5.0034.19/25

[redacted]

Temat rysunku

ZESTAWIENIE PROJEKTOWANEJ STOLARKI BUDOWLANEJ

Skala	Data	Nr rys.	Nr strony
---	04 11 2024	PTA-06	

D Full Bleed A3 1420.00 X 297.00 MM

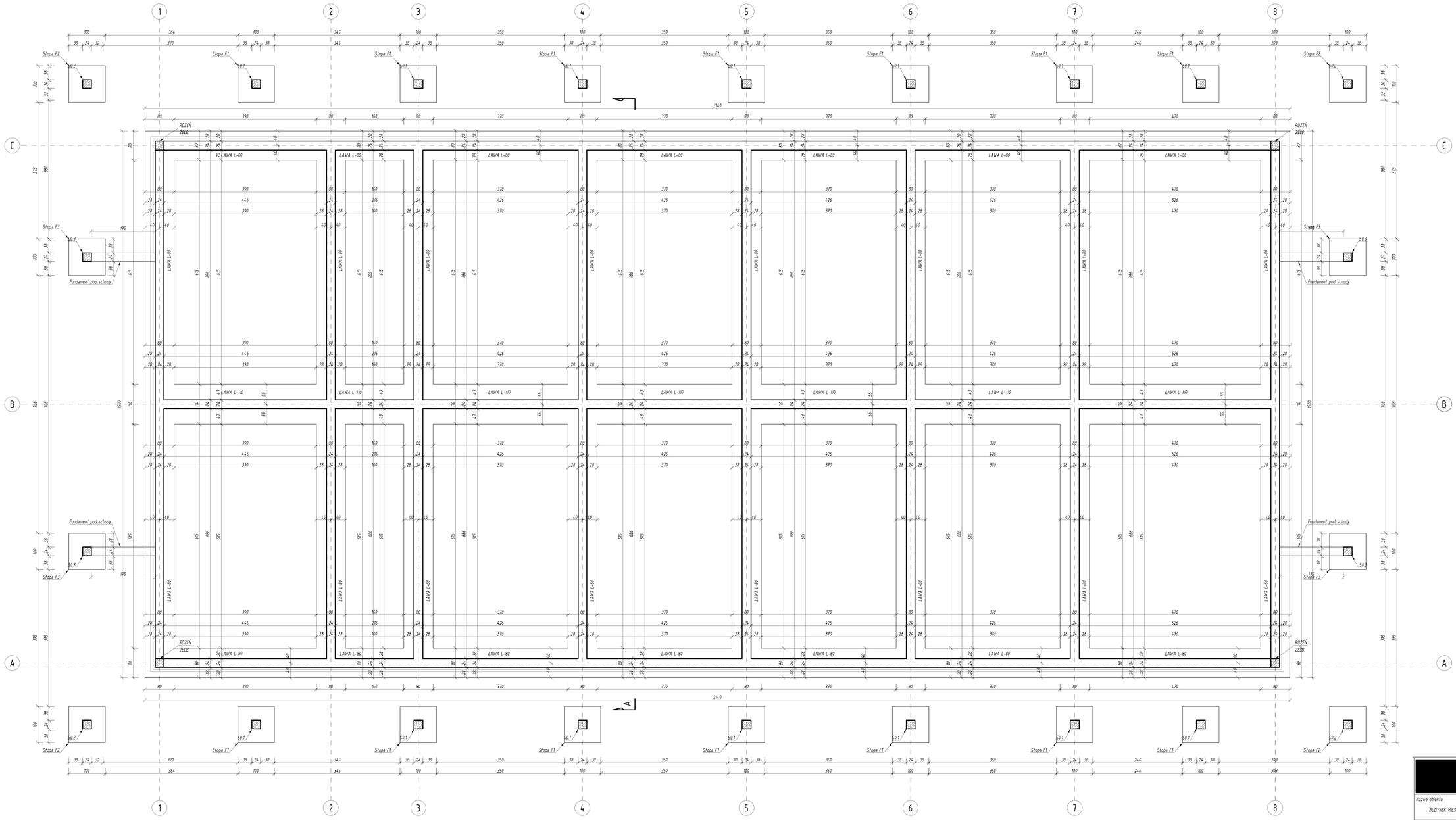

UWAGI:
1. WSZYSTKIE POZIOMY NA PLANIE ODNOSZĄ SIĘ DO POZIOMU ±0.00
2. WSZYSTKIE POZIOMY PODANO W METRACH, WYMIARY W CENTYMETRACH
3. IZOLACJA: POZIOMA – 2 x PAPA ASFALTOWA "500" NA LEPIKU,
PIONOWA – DYSPERBIT ∞2
4. OTULINA ZBROJENIA GŁÓWNEGO 2 CM.
5. LOKALIZACJA WG RZUTÓW

BETON KONSTR.	B30 (C25/30)
BETON PODKŁ.	B10 (C8/10)
STAL ZBROJ.	A-IIIN
STRZEMIONA	A-I

[redacted]

Nazwa obiektu
BUDYNEK MIESZKALNY WIELORODZINNY - KOMUNALNY

Inwestor
Gmina Ozarów Mazowiecki
ul. Kolejowa 2
05-850 Ozarów Mazowiecki

Adres inwestycji
ul. Fabryczna, 05-860 Józefów
Identyfikator działki: 143206_5.0034.19/25

[redacted]

Skala	Data	Nr rys.	Nr strony
1:50	04.11.2024	PTK-01	

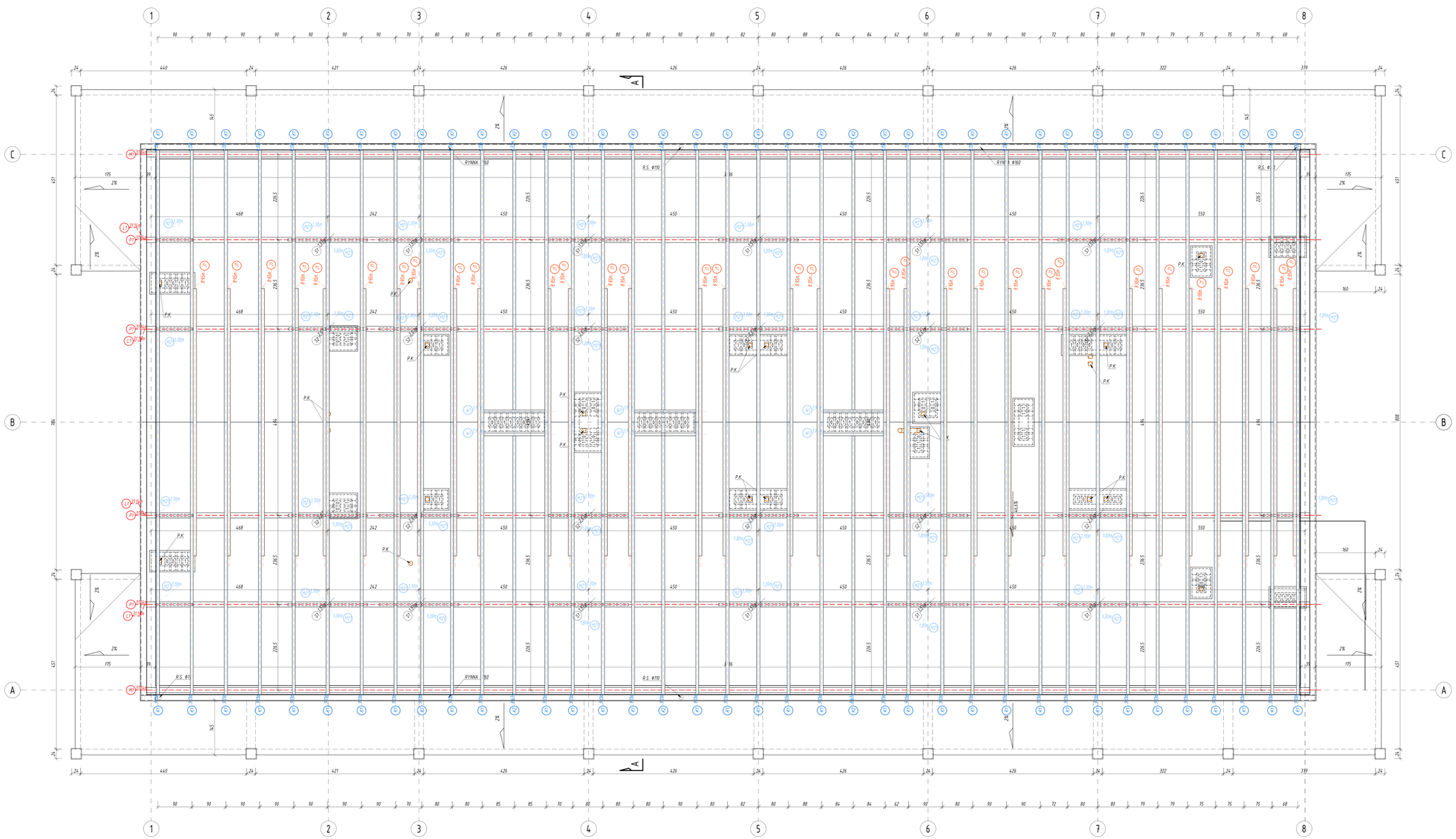

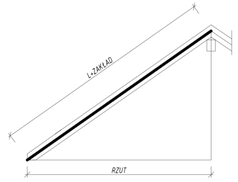

UWAGI:
1. KOMIN PALENISKOWY W MIEJSCU PRZEJŚCIA PRZEZ DACH OBŁOŻYĆ PŁYTĄ GKF (OGNIOODPORNĄ)
2. DREWNO PRZED MONTAŻEM ZAIMPREGNOWAĆ WG ZALECEŃ PRODUCENTA np. FOBOS M2, OGNIOCHRON LUB TYTAN.
3. DREWNO KLASY C27
4. MAKSYMALNE PODCIĘCIE KROKWI NA MURŁATACH – 4cm
5. DŁUGOŚCI ELEMENTÓW DREWNIANYCH NALEŻY ZWERYFIKOWAĆ NA PLACU BUDOWY

OZNACZENIE WIĘŹBY		
	Nazwa	Wymiar [cm]
K1-2	KROKIEW	8x18
P1	PŁATEW	14x20
L1	PODWALINA	14x14
M1	MURŁATA	14x14
S1	SŁUP	14x14
S2	SŁUP	14x14
J	JĘTKA	4x18
M2-3	MIECZ	14x14
W1	WYMIAN	8x18

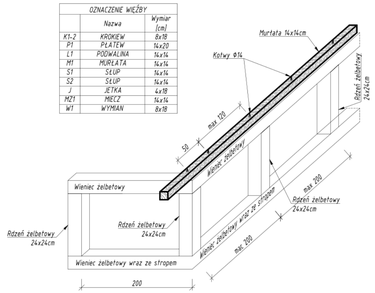

SCHEMAT KONSTRUKCJI ŚCIANKI KOLANKOWEJ

UWAGI:
1. WSZYSTKIE POZIOMY NA PLANIE ODNOSZĄ SIĘ DO POZIOMU ±0,00
2. WSZYSTKIE POZIOMY PODANO W METRACH, WYMIARY W CENTYMETRACH
4. OTULINA ZBROJENIA GŁÓWNEGO 2 CM.
5. LOKALIZACJA WG RZUTÓW

[redacted]

Nazwa obiektu:
BUDYNEK MIESZKALNY WIELORODZINNY - KOMUNALNY

Inwestor
Gmina Ozarów Mazowiecki
ul. Kolejowa 2
05-850 Ozarów Mazowiecki

Adres inwestycji
ul. Fabryczna, 05-860 Józefów
Identyfikator działki: 14.2206_1.0034.19/25

[redacted]

Temat rysunku
RZUT WIĘŹBY DACHOWEJ

Skala	Data	Nr rys.	Nr strony
1:50	04.11.2024	PTK-02	

ŁAWA L-110

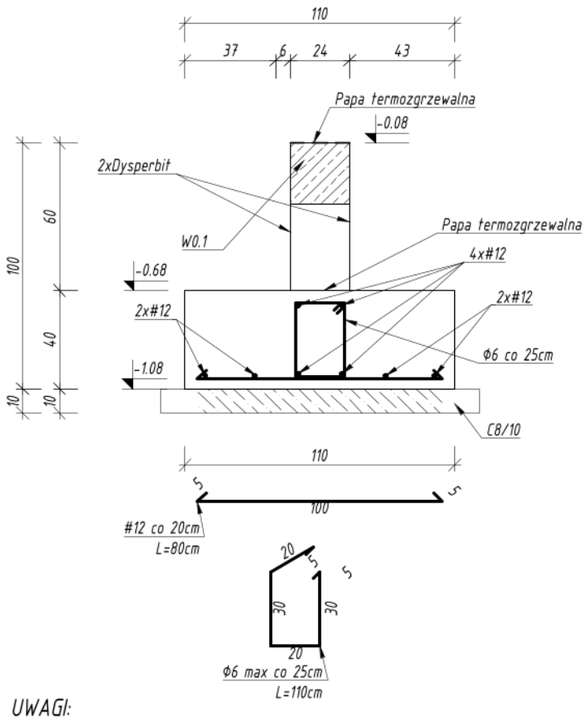

ŁAWA L-80

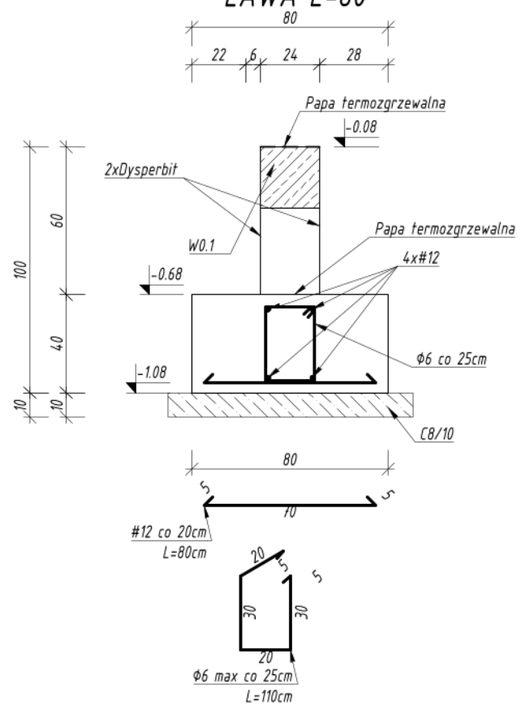

UWAGI:

1. WSZYSTKIE FUNDAMENTY WYKONAĆ NA WARSTWIE BETONU C8/10 gr. min. 10cm
2. ZBROJENIE ŁAW FUNDAMNETOWYCH NA DŁUGOŚCI NALEŻY ŁĄCZYĆ NA ZAKŁAD min. 60cm. POŁĄCZENIA TE POWINNY BYĆ WZGLĘDEM SIEBIE PRZESUNIETE. PRĘTY KOTWIĆ W ŁAWACH POPRZECZNYCH.
3. ŁAWY POD OKNAMI BALKONOWYMI DOZBROIĆ GÓRĄ DODATKOWYMI PRĘTAM 2x #12 Z ZAKŁĄDEM MIN. 60cm POZA ZASIĘG OKNA.
4. WSZYSTKIE POWIERZCHNIE BETONOWE STYKAJĄCE SIE Z GRUNTEM NALEZY IZLOLOWAĆ np. 2x DYSPERBIT
5. POSADOWIENIE NA NIENARUSZONYM GRUNCIE.
6. DNO WYKOPU PODLEGA ODBIOROWI I WPISOWI DO DZIENNIKA BUDOWY.

BETON KONSTR.	B30 (C25/30)
BETON PODKŁ.	B10 (C8/10)
STAL ZBROJ.	A-IIIN
STRZEMIONA	A-I

[redacted]

Nazwa obiektu

BUDYNEK MIESZKALNY WIELORODZINNY - KOMUNALNY

Inwestor

Gmina Ożarów Mazowiecki
ul. Kolejowa 2
05-850 Ożarów Mazowiecki

Adres inwestycji

ul. Fabryczna, 05-860 Józefów
Identyfikator działki: 143206_5.0034.19/25

[redacted]

Temat rysunku

ŁAWY FUNDAMENTOWE

Skala	Data	Nr rys.	Nr strony
1 :25	04 11 2024	PTK-03	

BELKA B0.1

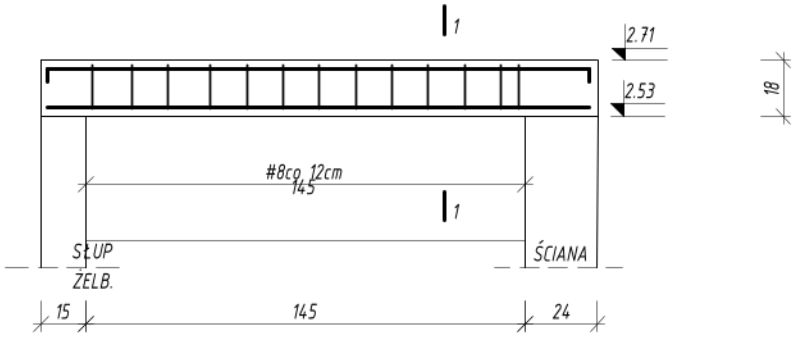

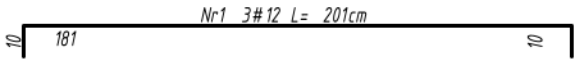

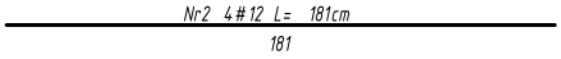

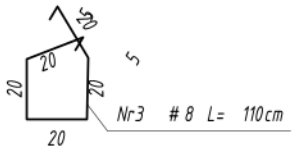

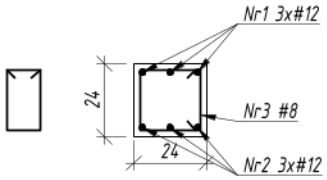

UWAGI:
1. WSZYSTKIE POZIOMY NA PLANIE ODNOSZĄ SIĘ DO POZIOMU ±0,00
2. WSZYSTKIE POZIOMY PODANO W METRACH, WYMIARY W CENTYMETRACH
4. OTULINA ZBROJENIA GŁÓWNEGO 2 CM.
5. LOKALIZACJA WG RZUTÓW

BETON KONSTR.	B30 (C25/30)
BETON PODKŁ.	B10 (C8/10)
STAL ZBROJ.	A-IIIN
STRZEMIONA	A-I

[redacted]

Nazwa obiektu

BUDYNEK MIESZKALNY WIELORODZINNY - KOMUNALNY

Inwestor

Gmina Ożarów Mazowiecki
ul. Kolejowa 2
05-850 Ożarów Mazowiecki

Adres inwestycji

ul. Fabryczna, 05-860 Józefów
Identyfikator działki: 143206_5.0034.19/25

[redacted]

Temat rysunku

BELKA B0.1

Skala	Data	Nr rys.	Nr strony
1 :25	04 11 2024	PTK-04	

BELKA B0.2

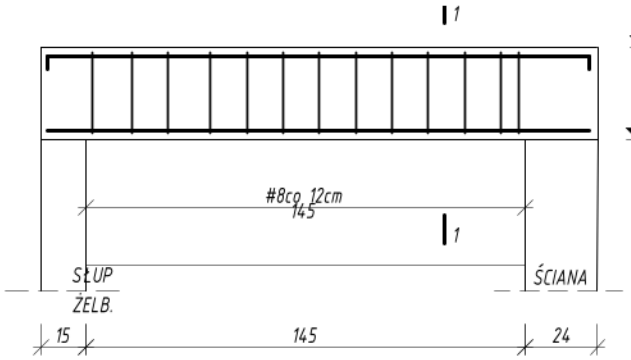

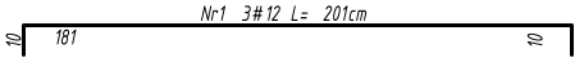

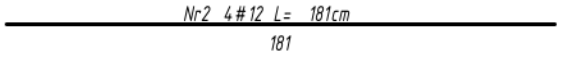

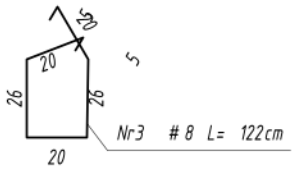

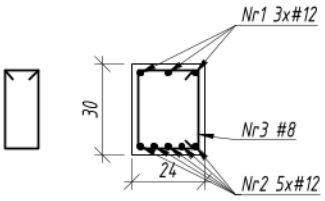

UWAGI:
1. WSZYSTKIE POZIOMY NA PLANIE ODNOSZĄ SIĘ DO POZIOMU ±0,00
2. WSZYSTKIE POZIOMY PODANO W METRACH, WYMIARY W CENTYMETRACH
4. OTULINA ZBROJENIA GŁÓWNEGO 2 CM.
5. LOKALIZACJA WG RZUTÓW

BETON KONSTR.	B30 (C25/30)
BETON PODKŁ.	B10 (C8/10)
STAL ZBROJ.	A-IIIN
STRZEMIONA	A-I

[redacted]

Nazwa obiektu

BUDYNEK MIESZKALNY WIELORODZINNY - KOMUNALNY

Inwestor

Gmina Ożarów Mazowiecki
ul. Kolejowa 2
05-850 Ożarów Mazowiecki

Adres inwestycji

ul. Fabryczna, 05-860 Józefów
Identyfikator działki: 143206_5.0034.19/25

[redacted]

Temat rysunku

BELKA B0.2

Skala	Data	Nr rys.	Nr strony
1 :25	04 11 2024	PTK-05	

BELKA B1.1

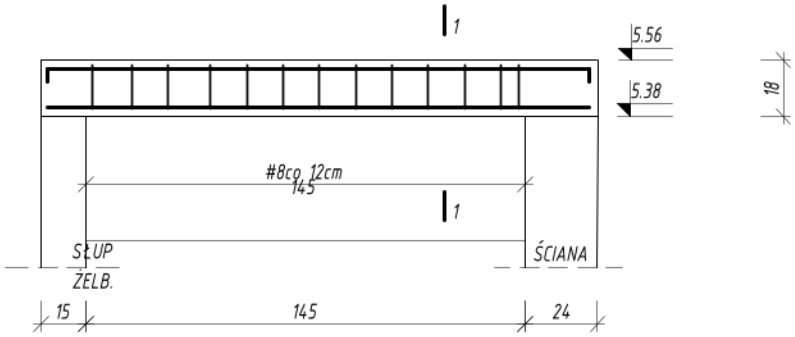

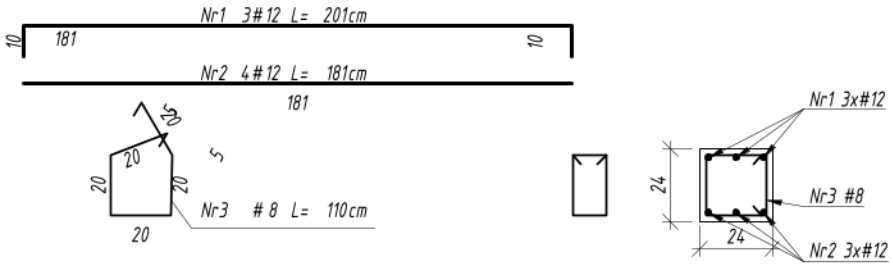

UWAGI:
1. WSZYSTKIE POZIOMY NA PLANIE ODNOSZĄ SIĘ DO POZIOMU ±0,00
2. WSZYSTKIE POZIOMY PODANO W METRACH, WYMIARY W CENTYMETRACH
4. OTULINA ZBROJENIA GŁÓWNEGO 2 CM.
5. LOKALIZACJA WG RZUTÓW

BETON KONSTR.	B30 (C25/30)
BETON PODKŁ.	B10 (C8/10)
STAL ZBROJ.	A-IIIN
STRZEMIONA	A-I

[redacted]

Nazwa obiektu

BUDYNEK MIESZKALNY WIELORODZINNY - KOMUNALNY

Inwestor

Gmina Ożarów Mazowiecki
ul. Kolejowa 2
05-850 Ożarów Mazowiecki

Adres inwestycji

ul. Fabryczna, 05-860 Józefów
Identyfikator działki: 143206_5.0034.19/25

[redacted]

Temat rysunku

BELKA B1.1

Skala	Data	Nr rys.	Nr strony
1 :25	04 11 2024	PTK-06	

Nr3 #8

Nr2 4x#12

NADPROŻE N0.1

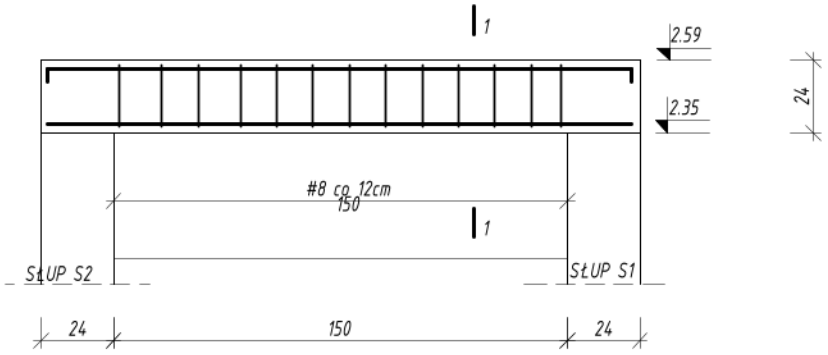

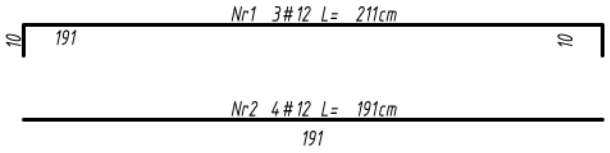

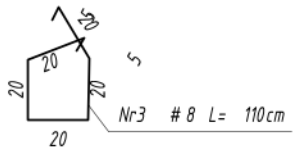

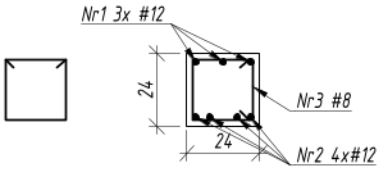

UWAGI:
1. WSZYSTKIE POZIOMY NA PLANIE ODNOSZĄ SIĘ DO POZIOMU ±0,00
2. WSZYSTKIE POZIOMY PODANO W METRACH, WYMIARY W CENTYMETRACH
4. OTULINA ZBROJENIA GŁÓWNEGO 2 CM.
5. LOKALIZACJA WG RZUTÓW

BETON KONSTR.	B30 (C25/30)
BETON PODKŁ.	B10 (C8/10)
STAL ZBROJ.	A-IIIN
STRZEMIONA	A-I

[redacted]

Nazwa obiektu

BUDYNEK MIESZKALNY WIELORODZINNY - KOMUNALNY

Inwestor

Gmina Ożarów Mazowiecki
ul. Kolejowa 2
05-850 Ożarów Mazowiecki

Adres inwestycji

ul. Fabryczna, 05-860 Józefów
Identyfikator działki: 143206_5.0034.19/25

[redacted]

Temat rysunku

NADPROŻE N0.1

Skala	Data	Nr rys.	Nr strony
1 :25	04 11 2024	PTK-07	

NADPROŻE N0.2

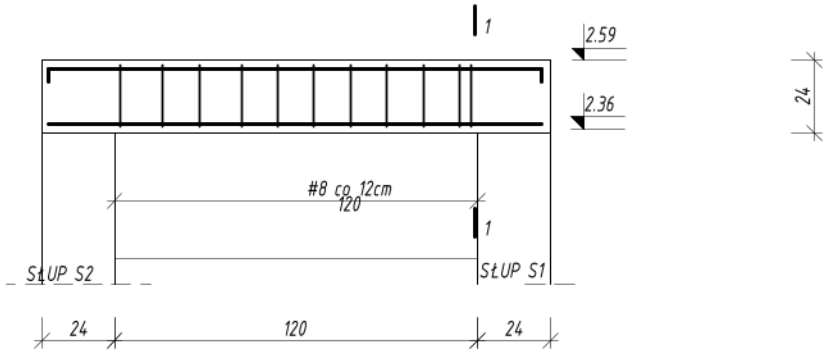

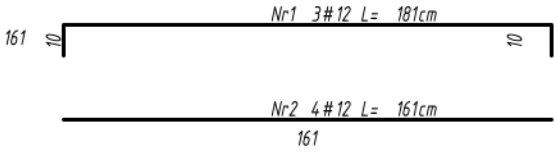

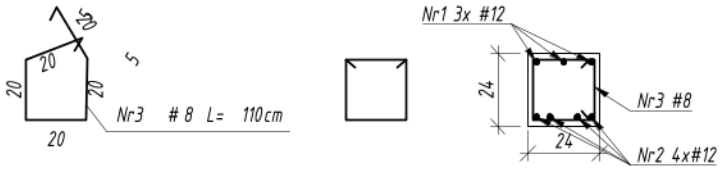

UWAGI:
1. WSZYSTKIE POZIOMY NA PLANIE ODNOSZĄ SIĘ DO POZIOMU ±0,00
2. WSZYSTKIE POZIOMY PODANO W METRACH, WYMIARY W CENTYMETRACH
4. OTULINA ZBROJENIA GŁÓWNEGO 2 CM.
5. LOKALIZACJA WG RZUTÓW

BETON KONSTR.	B30 (C25/30)
BETON PODKŁ.	B10 (C8/10)
STAL ZBROJ.	A-IIIN
STRZEMIONA	A-I

[redacted]

Nazwa obiektu

BUDYNEK MIESZKALNY WIELORODZINNY - KOMUNALNY

Inwestor

Gmina Ożarów Mazowiecki
ul. Kolejowa 2
05-850 Ożarów Mazowiecki

Adres inwestycji

ul. Fabryczna, 05-860 Józefów
Identyfikator działki: 143206_5.0034.19/25

[redacted]

Temat rysunku

NADPROŻE N0.2

Skala	Data	Nr rys.	Nr strony
1 :25	04 11 2024	PTK-08	

NADPROŻE N1.1

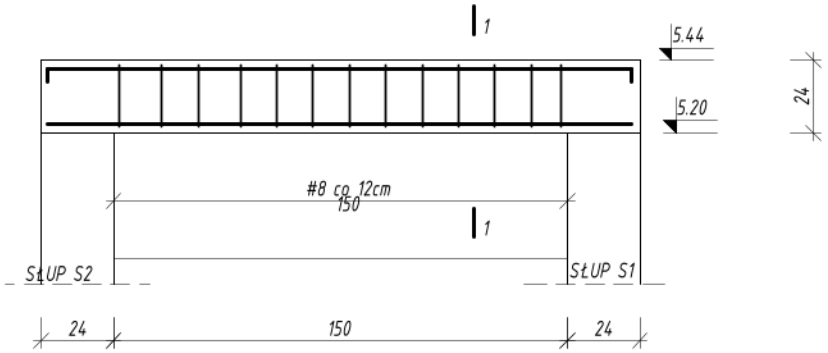

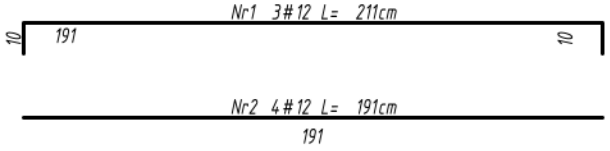

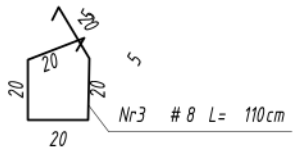

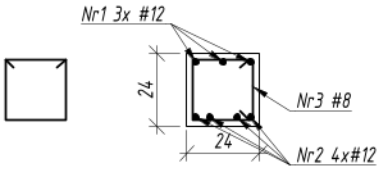

UWAGI:
1. WSZYSTKIE POZIOMY NA PLANIE ODNOSZĄ SIĘ DO POZIOMU ±0,00
2. WSZYSTKIE POZIOMY PODANO W METRACH, WYMIARY W CENTYMETRACH
4. OTULINA ZBROJENIA GŁÓWNEGO 2 CM.
5. LOKALIZACJA WG RZUTÓW

BETON KONSTR.	B30 (C25/30)
BETON PODKŁ.	B10 (C8/10)
STAL ZBROJ.	A-IIIN
STRZEMIONA	A-I

[redacted]

Nazwa obiektu

BUDYNEK MIESZKALNY WIELORODZINNY - KOMUNALNY

Inwestor

Gmina Ożarów Mazowiecki
ul. Kolejowa 2
05-850 Ożarów Mazowiecki

Adres inwestycji

ul. Fabryczna, 05-860 Józefów
Identyfikator działki: 143206_5.0034.19/25

[redacted]

Temat rysunku

NADPROŻE N1.1

Skala	Data	Nr rys.	Nr strony
1 :25	04 11 2024	PTK-09	

A4

NADPROŻE N1.2

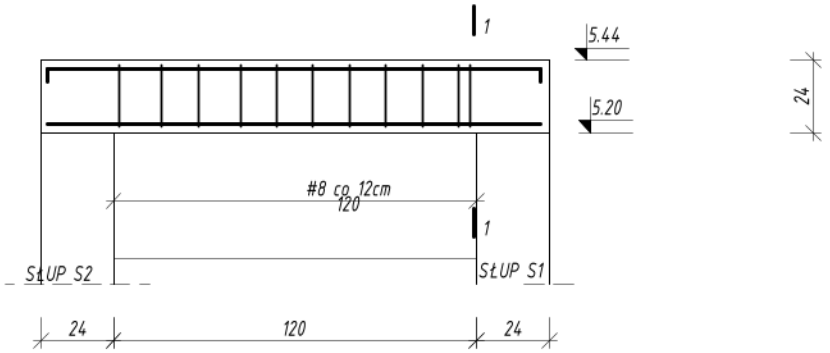

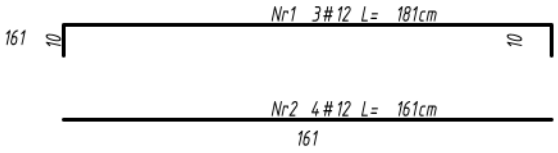

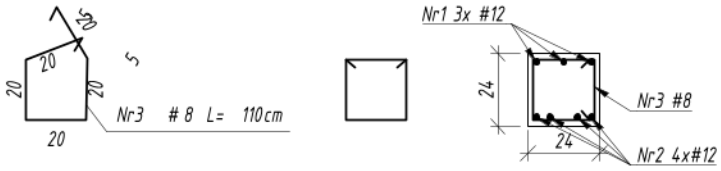

UWAGI:
1. WSZYSTKIE POZIOMY NA PLANIE ODNOSZĄ SIĘ DO POZIOMU ±0,00
2. WSZYSTKIE POZIOMY PODANO W METRACH, WYMIARY W CENTYMETRACH
4. OTULINA ZBROJENIA GŁÓWNEGO 2 CM.
5. LOKALIZACJA WG RZUTÓW

BETON KONSTR.	B30 (C25/30)
BETON PODKŁ.	B10 (C8/10)
STAL ZBROJ.	A-IIIN
STRZEMIONA	A-I

[redacted]

Nazwa obiektu

BUDYNEK MIESZKALNY WIELORODZINNY - KOMUNALNY

Inwestor

Gmina Ożarów Mazowiecki
ul. Kolejowa 2
05-850 Ożarów Mazowiecki

Adres inwestycji

ul. Fabryczna, 05-860 Józefów
Identyfikator działki: 143206_5.0034.19/25

[redacted]

Temat rysunku

NADPROŻE N1.2

Skala	Data	Nr rys.	Nr strony
1 :25	04 11 2024	PTK-10	

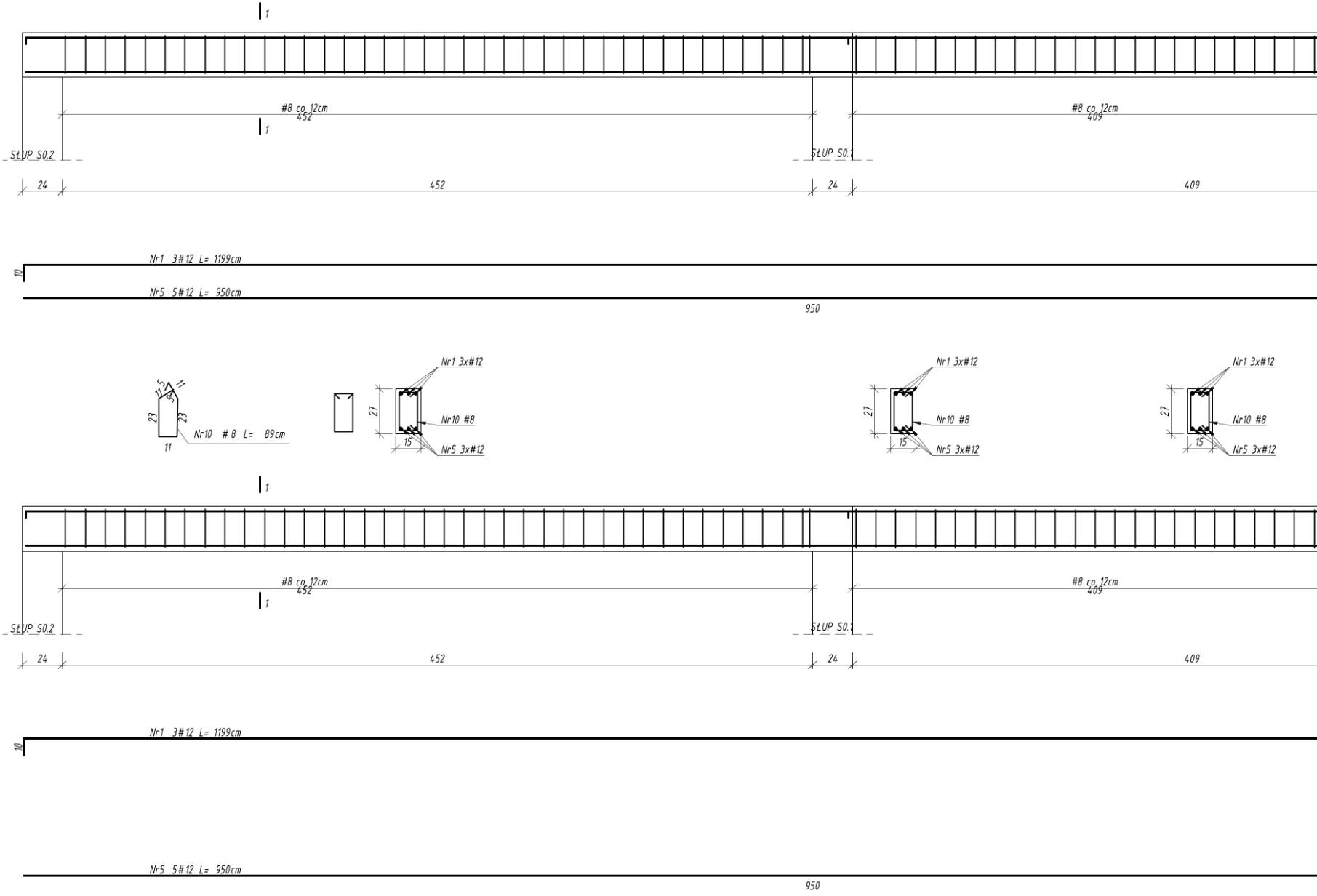
1
#8 co 12cm
452
1
SŁUP S0.2
SŁUP S0.1
#8 co 12cm
409
24
452
24
409
Nr1 3#12 L= 1199cm
10
Nr5 5#12 L= 950cm
950
11
5
11
5
23
23
11
Nr10 # 8 L= 89cm
Nr1 3x#12
27
Nr10 #8
15
Nr5 3x#12
1
#8 co 12cm
452
1
SŁUP S0.2
SŁUP S0.1
#8 co 12cm
409
24
452
24
409
Nr1 3#12 L= 1199cm
10
Nr5 5#12 L= 950cm
950

UWAGI:
1. WSZYSTKIE POZIOMY NA PLANIE ODNOSZĄ SIĘ DO POZIOMU ±0,00
2. WSZYSTKIE POZIOMY PODANO W METRACH, WYMIARY W CENTYMETRACH
4. OTULINA ZBROJENIA GŁÓWNEGO 2 CM.
5. LOKALIZACJA WG RZUTÓW


11
5
11
5
23
23
11
Nr10 # 8 L= 89cm
Nr1 3x#12
27
Nr10 #8
15
Nr5 3x#12

BETON KONSTR. B30 (C25/30)
BETON PODKŁ. B10 (C8/10)
STAL ZBROJ. A-IIIN
STRZEMIONA A-I

R_297x1650

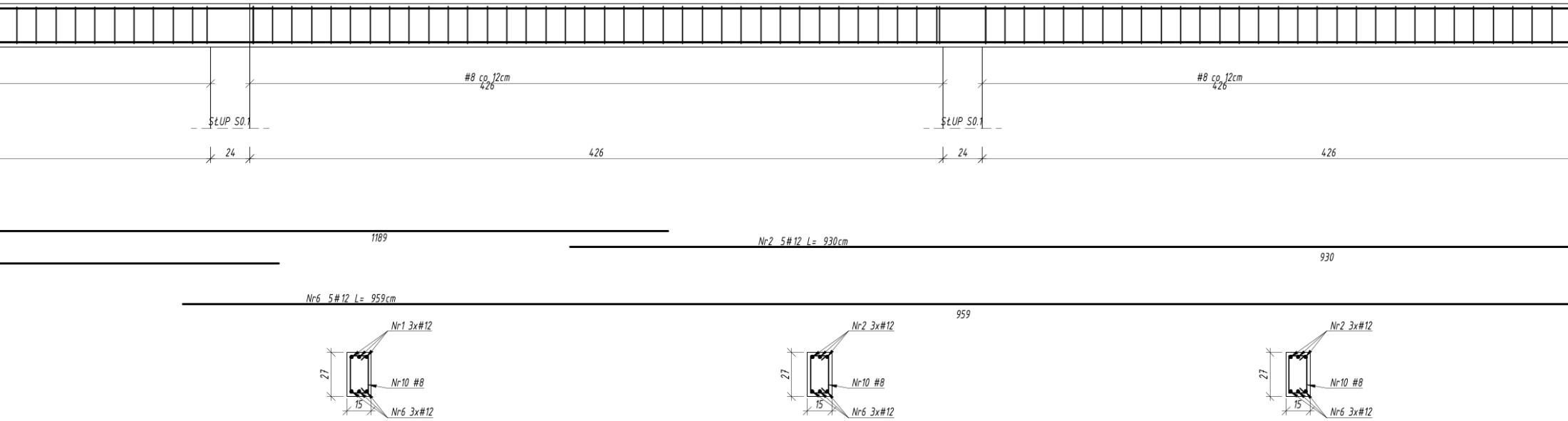
#8 co 12cm
426
#8 co 12cm
426
SŁUP S0.1
SŁUP S0.1
24
426
24
426
1189
Nr2 5#12 L= 930cm
930
Nr6 5#12 L= 959cm
959
Nr1 3x#12
27
Nr10 #8
15
Nr6 3x#12
Nr2 3x#12
27
Nr10 #8
15
Nr6 3x#12
Nr2 3x#12
27
Nr10 #8
15
Nr6 3x#12

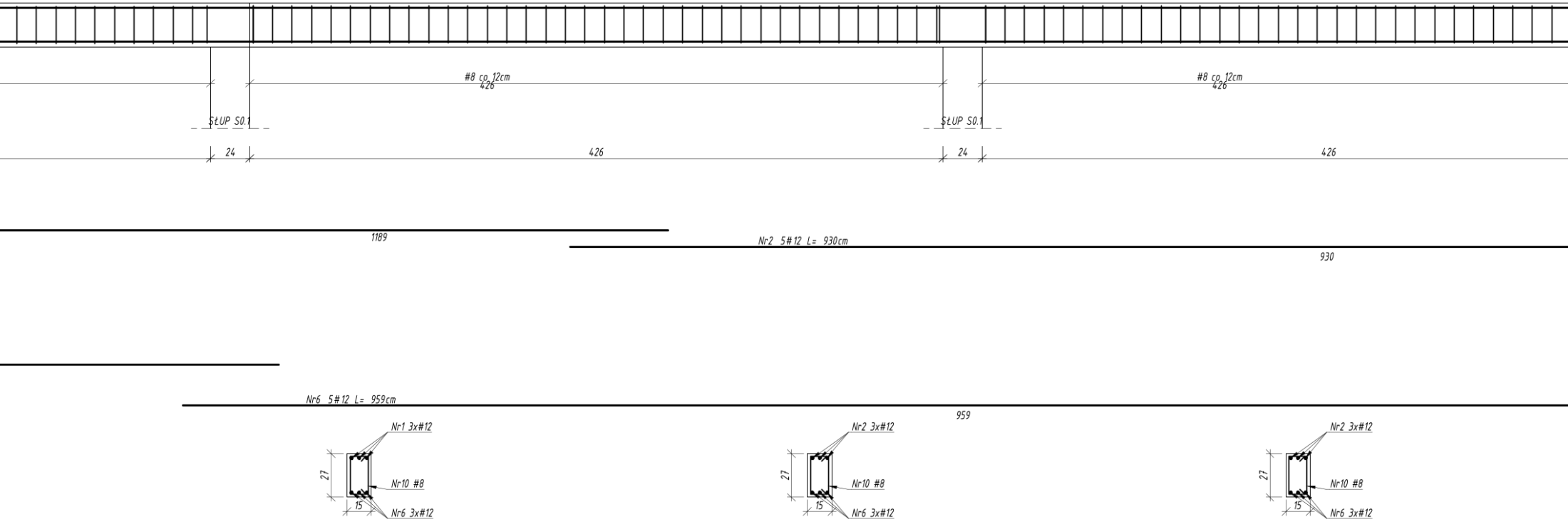
#8 co 12cm
426
#8 co 12cm
426
SŁUP S0.1
SŁUP S0.1
24
426
24
426
1189
Nr2 5#12 L= 930cm
930
Nr6 5#12 L= 959cm
959
Nr1 3x#12
27
Nr10 #8
15
Nr6 3x#12
Nr2 3x#12
27
Nr10 #8
15
Nr6 3x#12
Nr2 3x#12
27
Nr10 #8
15
Nr6 3x#12

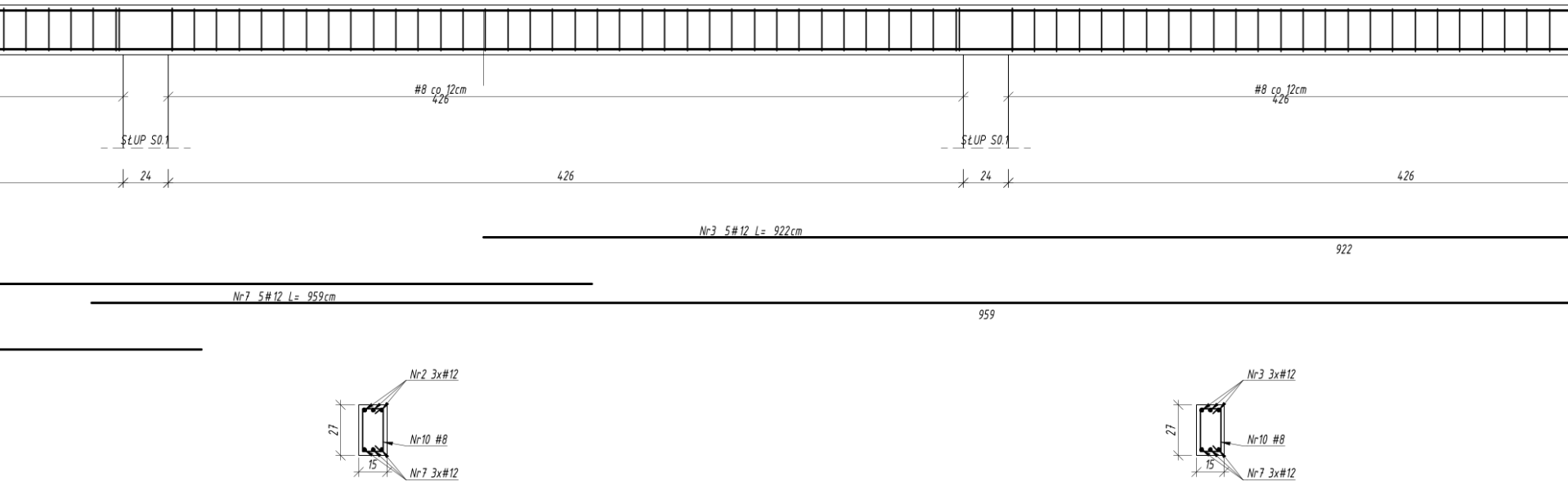
#8 co 12cm
426
SŁUP S0.1
24
426
#8 co 12cm
426
SŁUP S0.1
24
426
Nr3 5#12 L= 922cm
922
Nr7 5#12 L= 959cm
959
Nr2 3x#12
27
Nr10 #8
15
Nr7 3x#12
Nr3 3x#12
27
Nr10 #8
15
Nr7 3x#12

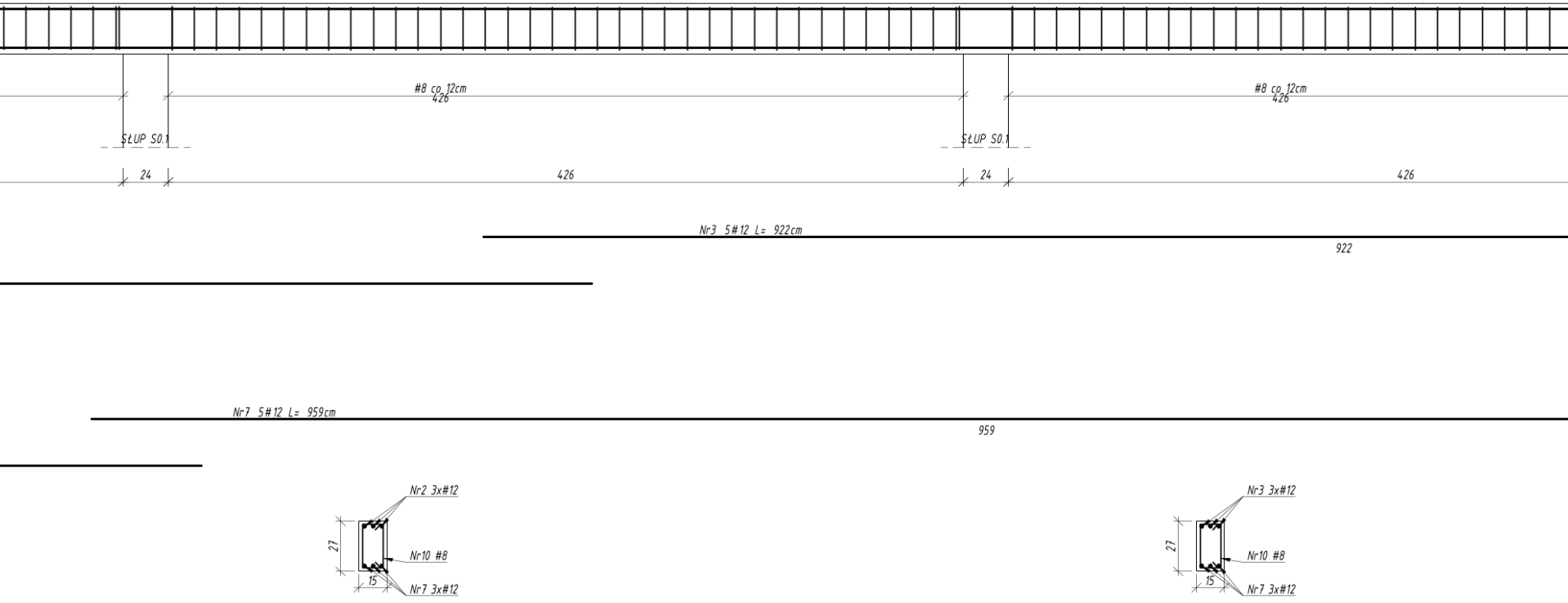
#8 co 12cm
426
SŁUP S0.1
24
426
#8 co 12cm
426
SŁUP S0.1
24
426
Nr3 5#12 L= 922cm
922
Nr7 5#12 L= 959cm
959
Nr2 3x#12
27
Nr10 #8
15
Nr7 3x#12
Nr3 3x#12
27
Nr10 #8
15
Nr7 3x#12

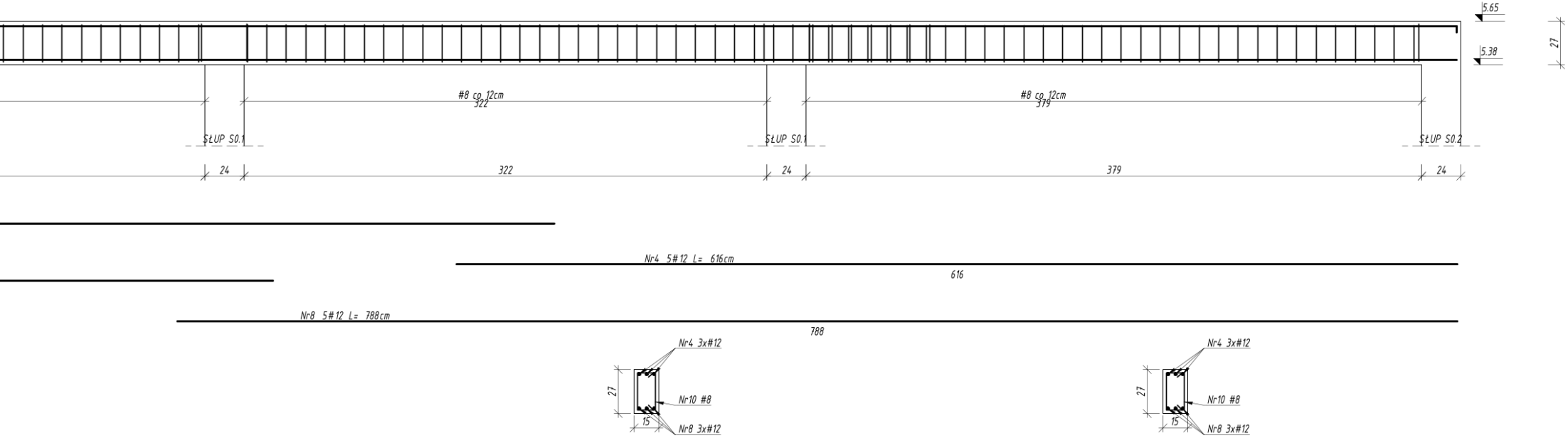
5.65
5.38
27
#8 co 12cm
322
#8 co 12cm
379
SŁUP S0.1
SŁUP S0.1
SŁUP S0.2
24
322
24
379
24
Nr4 5#12 L= 616cm
616
Nr8 5#12 L= 788cm
788
Nr4 3x#12
27
Nr10 #8
15
Nr8 3x#12
Nr4 3x#12
27
Nr10 #8
15
Nr8 3x#12

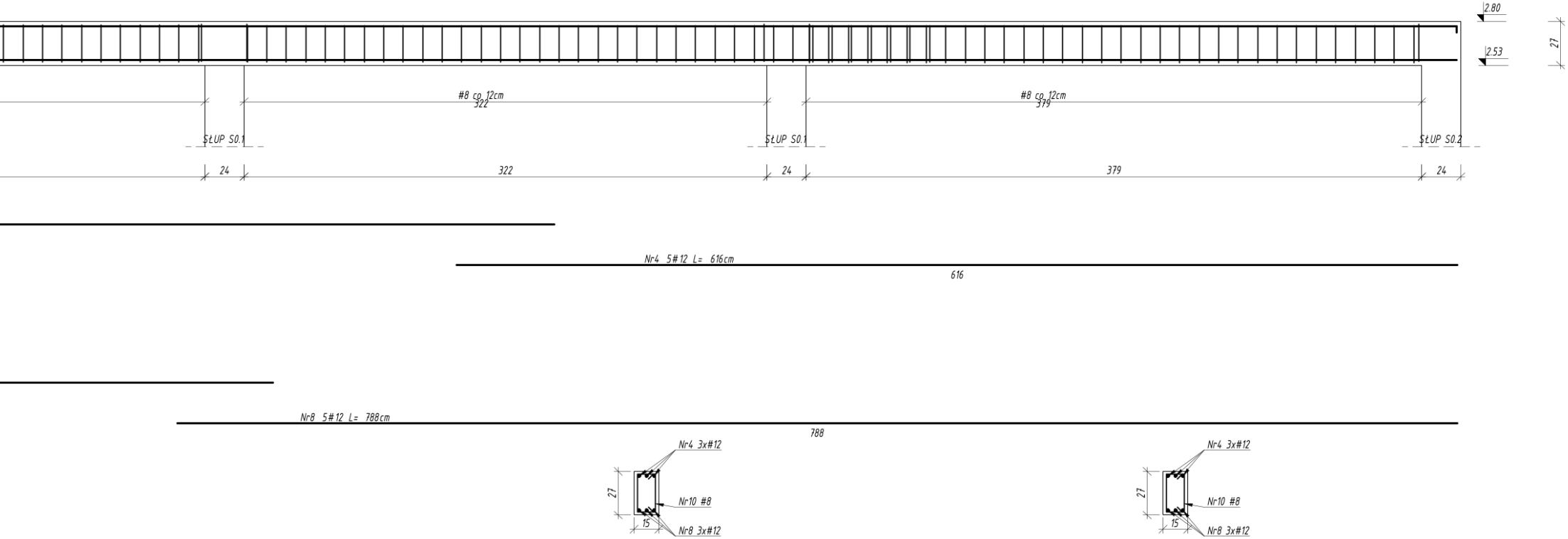
2.80
2.53
27
#8 co 12cm
322
#8 co 12cm
379
SŁUP S0.1
SŁUP S0.1
SŁUP S0.2
24
322
24
379
24
Nr4 5#12 L= 616cm
616
Nr8 5#12 L= 788cm
788
Nr4 3x#12
27
Nr10 #8
15
Nr8 3x#12
Nr4 3x#12
27
Nr10 #8
15
Nr8 3x#12

PODCIĄG P0.1
PODCIAG P1.1

[redacted]

Nazwa obiektu
BUDYNEK MIESZKALNY WIELORODZINNY – KOMUNALNY

Inwestor
Gmina Ożarów Mazowiecki
ul. Kolejowa 2
05-850 Ożarów Mazowiecki

Adres inwestycji
ul. Fabryczna, 05-860 Józefów
Identyfikator działki: 143206_5.0034.19/25

[redacted]

Temat rysunku
PODCIĄG P0.1
PODCIĄG P1.1

Skala	Data	Nr rys.	Nr strony
1 :25	04 11 2024	PTK-11	

PODCIĄG P0.2
PODCIĄG P1.2

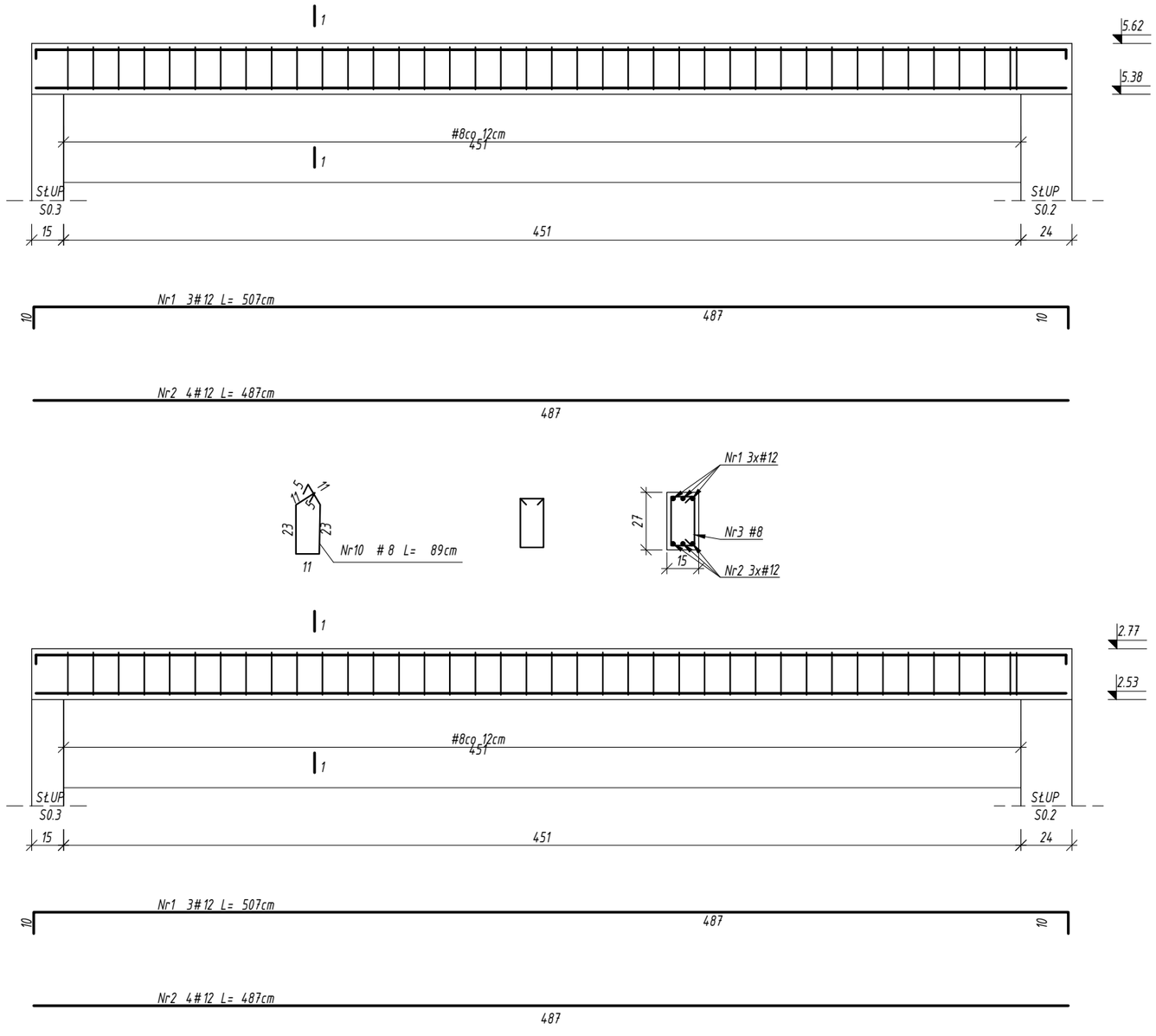

UWAGI:

1. WSZYSTKIE POZIOMY NA PLANIE ODNOSZĄ SIĘ DO POZIOMU ±0,00
2. WSZYSTKIE POZIOMY PODANO W METRACH, WYMIARY W CENTYMETRACH
4. OTULINA ZBROJENIA GŁÓWNEGO 2 CM.
5. LOKALIZACJA WG RZUTÓW

BETON KONSTR.	B30 (C25/30)
BETON PODKŁ.	B10 (C8/10)
STAL ZBROJ.	A-IIIN
STRZEMIONA	A-I

Rysunki należy rozpatrywać z rysunkami pozostałych branż. Wszystkie niezgodności należy zgłaszać projektantowi.
Dane, specyfikacje, rysunki oraz inne informacje, są własnością firmy "HOL-BUD" sp. z o.o. i nie mogą być bez pisemnej zgody kopiowane, powielane oraz udostępniane stronie trzeciej do jakichkolwiek innych celów niż opisane w umowie.

BIURO ROZWOJU I REALIZACJI PROJEKTÓW BUDOWLANYCH
HOL-BUD sp. z o.o.
Gostynin, ul. Płocka 44a, tel./fax. (24) 235 42 05

Nazwa obiektu

BUDYNEK MIESZKALNY WIELORODZINNY - KOMUNALNY

Inwestor

Gmina Ożarów Mazowiecki
ul. Kolejowa 2
05-850 Ożarów Mazowiecki

Adres inwestycji

ul. Fabryczna, 05-860 Józefów
Identyfikator działki: 143206_5.0034.19/25

Konstrukcja - projektant

mgr inż. arch. Tomasz Reszkowski
upr. w specjalności konstrukcyjno-budowlanej
nr MAZ/0159/PWOK/03

Konstrukcja - sprawdzający

mgr inż. Paweł Kaźmierki
upr. w specjalności konstrukcyjno-budowlanej
nr MAZ/0100/PWOK/08

Temat rysunku

PODCIĄG P0.2
PODCIĄG P1.2

Skala	Data	Nr rys.	Nr strony
1 :25	04 11 2024	PTK-12	

HOLBUD SP. Z O.O. 14.05.2025 08:16:35
PT BUDYNEK SOCJALNY JÓZEFÓW REVIT.DWG

A3

SŁUP S0.1
STOPA F1

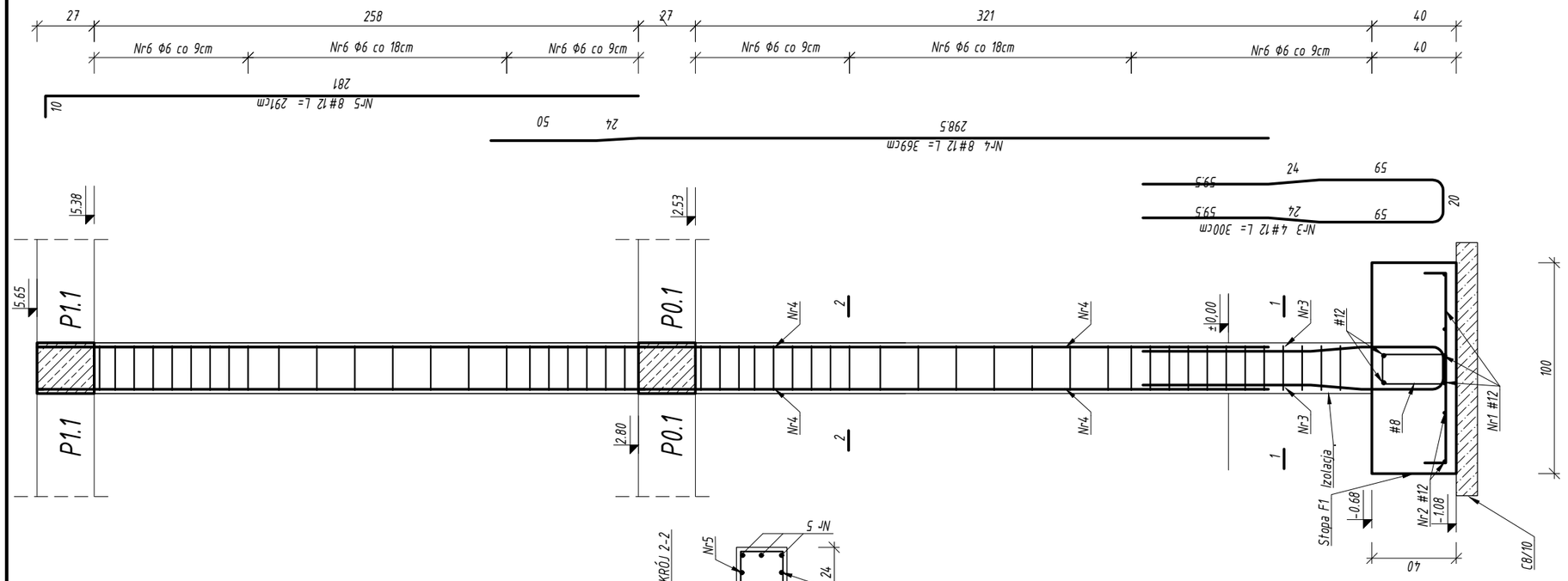

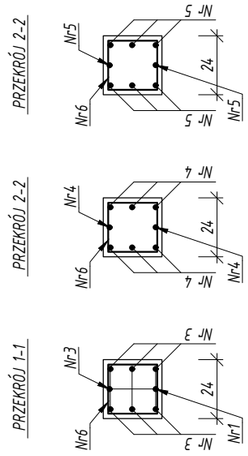

STOPA F1

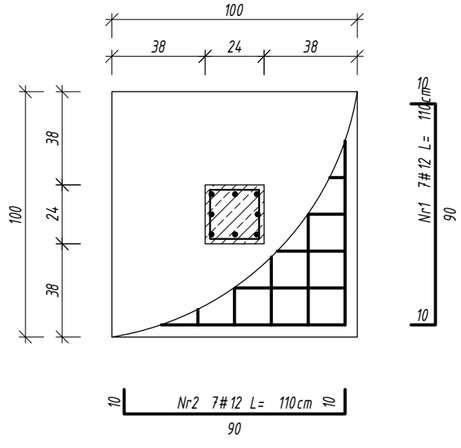

UWAGI:
1. WSZYSTKIE POZIOMY NA PLANIE ODNOSZĄ SIĘ DO POZIOMU ±0,00
2. WSZYSTKIE POZIOMY PODANO W METRACH, WYMIARY W CENTYMETRACH
4. OTULINA ZBROJENIA GŁÓWNEGO 2 CM.
5. LOKALIZACJA WG RZUTÓW

BETON KONSTR.	B30 (C25/30)
BETON PODKŁ.	B10 (C8/10)
STAL ZBROJ.	A-IIIN
STRZEMIONA	A-I

Rysunki należy rozpatrywać z rysunkami pozostałych branż. Wszystkie niezgodności należy zgłaszać projektantowi.
Dane, specyfikacje, rysunki oraz inne informacje, są własnością firmy "HOL-BUD" sp. z o.o. i nie mogą być bez pisemnej zgody kopiowane, powielane oraz udostępniane stronie trzeciej do jakichkolwiek innych celów niż opisane w umowie.

BIURO ROZWOJU I REALIZACJI PROJEKTÓW BUDOWLANYCH
HOL-BUD sp. z o.o.
Gostynin, ul. Płocka 44a, tel./fax. (24) 235 42 05

Nazwa obiektu
BUDYNEK MIESZKALNY WIELORODZINNY - KOMUNALNY

Inwestor
Gmina Ożarów Mazowiecki
ul. Kolejowa 2
05-850 Ożarów Mazowiecki

Adres inwestycji
ul. Fabryczna, 05-860 Józefów
Identyfikator działki: 143206_5.0034.19/25

Konstrukcja - projektant
mgr inż. arch. Tomasz Reszkowski
upr. w specjalności konstrukcyjno-budowlanej
nr MAZ/0159/PWOK/03

Konstrukcja - sprawdzający
mgr inż. Paweł Kaźmierki
upr. w specjalności konstrukcyjno-budowlanej
nr MAZ/0100/PWOK/08

Temat rysunku
SŁUP S0.1
STOPA F1

Skala	Data	Nr rys.	Nr strony
1 :25	04 11 2024	PTK-13	

HOL-BUD SP. Z O.O. 14.05.2025 08:14:41
PT. BUDYNEK SOCJALNY JÓZEFÓW REW.DWG

A3

SŁUP S0.2
STOPA F2

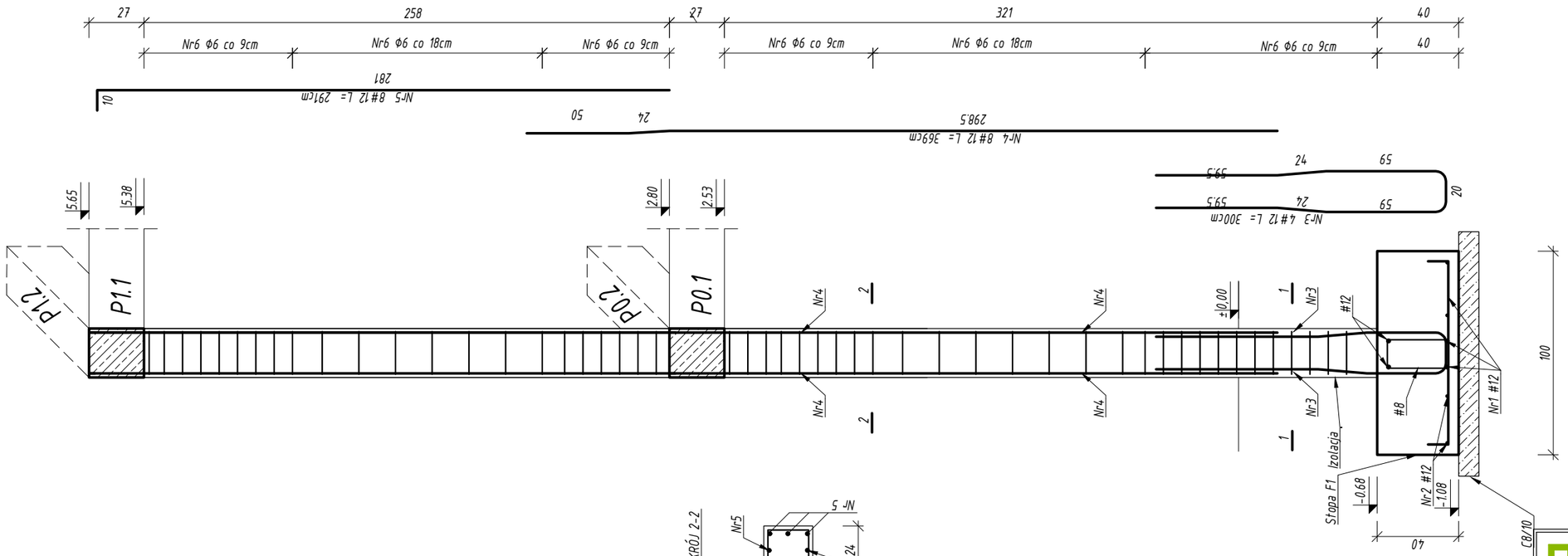

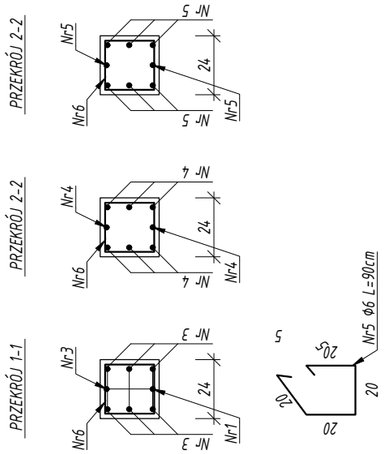

STOPA F2

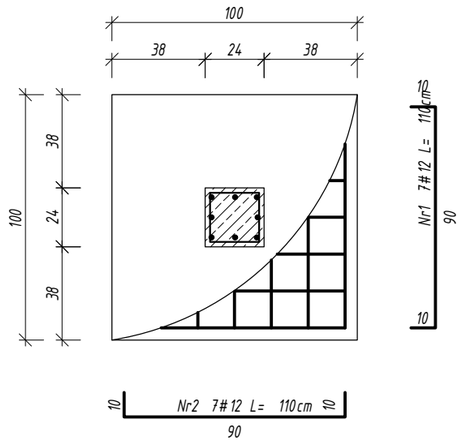

UWAGI:

1. WSZYSTKIE POZIOMY NA PLANIE ODNOSZĄ SIĘ DO POZIOMU ±0,00
2. WSZYSTKIE POZIOMY PODANO W METRACH, WYMIARY W CENTYMETRACH
4. OTULINA ZBROJENIA GŁÓWNEGO 2 CM.
5. LOKALIZACJA WG RZUTÓW

BETON KONSTR.	B30 (C25/30)
BETON PODKŁ.	B10 (C8/10)
STAL ZBROJ.	A-IIIN
STRZEMIONA	A-I

Rysunki należy rozpatrywać z rysunkami pozostałych branż. Wszystkie niezgodności należy zgłaszać projektantowi.
Dane, specyfikację, rysunki oraz inne informacje, są własnością firmy "HOL-BUD" sp. z o.o. i nie mogą być bez pisemnej zgody kopiowane, powielane oraz udostępniane stronie trzeciej do jakichkolwiek innych celów niż opisane w umowie.

BIURO ROZWOJU I REALIZACJI PROJEKTÓW BUDOWLANYCH
HOL-BUD sp. z o.o.
Gostynin, ul. Płocka 44a, tel./fax. (24) 235 42 05

Nazwa obiektu
BUDYNEK MIESZKALNY WIELORODZINNY - KOMUNALNY

Inwestor
Gmina Ożarów Mazowiecki
ul. Kolejowa 2
05-850 Ożarów Mazowiecki

Adres inwestycji
ul. Fabryczna, 05-860 Józefów
Identyfikator działki: 143206_5.0034.19/25

Konstrukcja - projektant
mgr inż. arch. Tomasz Reszkowski
upr. w specjalności konstrukcyjno-budowlanej
nr MAZ/0159/PWOK/03

Konstrukcja - sprawdzający
mgr inż. Paweł Kaźmierki
upr. w specjalności konstrukcyjno-budowlanej
nr MAZ/0100/PWOK/08

Temat rysunku
SŁUP S0.2
STOPA F2

Skala	Data	Nr rys.	Nr strony
1 :25	04 11 2024	PTK-14	

HOL-BUD SP. Z O.O. 14.05.2025 08:16:46
P:\T. BUDYNEK SSC\ALNY. JÓZEFÓW.REW.01.DWG
A3

SŁUP S0.3
STOPA F3

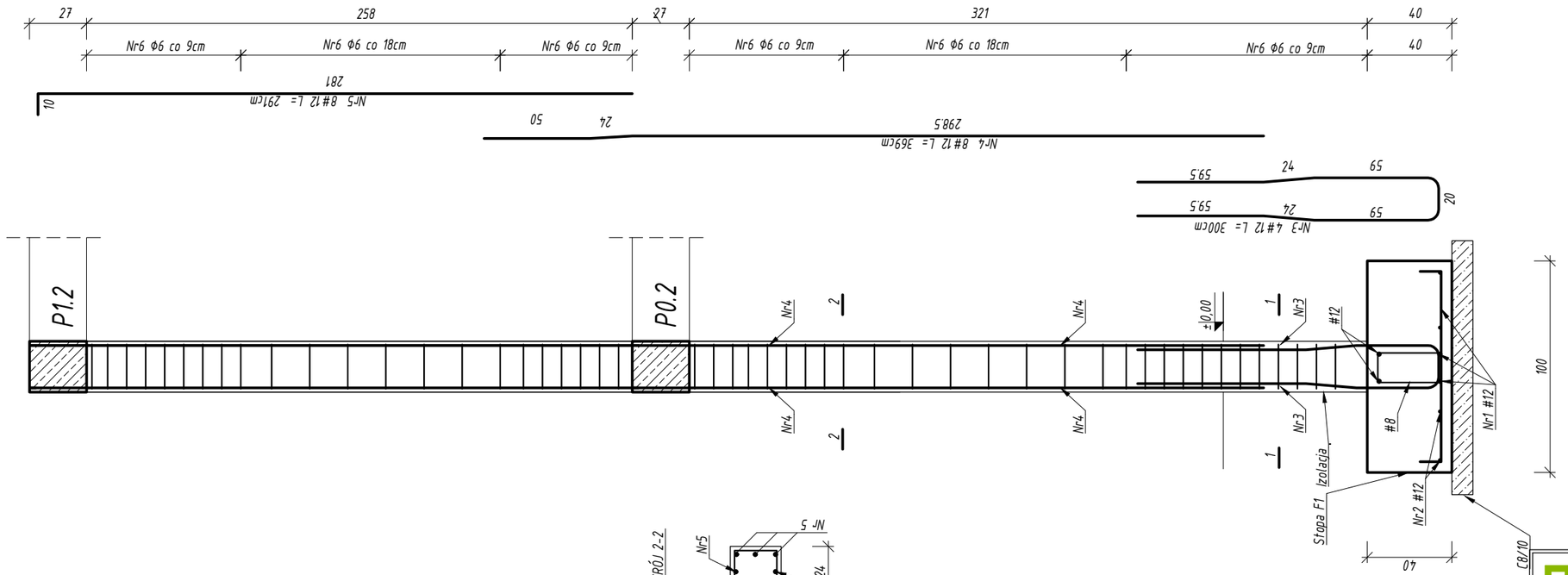

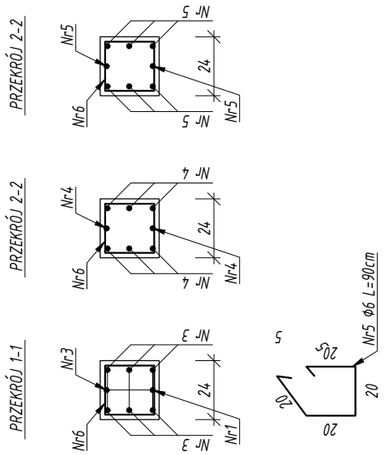

STOPA F3

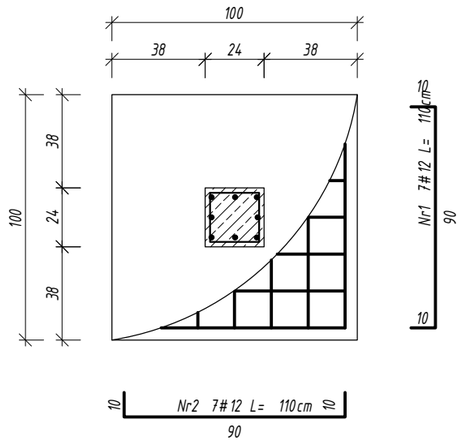

UWAGI:
1. WSZYSTKIE POZIOMY NA PLANIE ODNOSZĄ SIĘ DO POZIOMU ±0,00
2. WSZYSTKIE POZIOMY PODANO W METRACH, WYMIARY W CENTYMETRACH
4. OTULINA ZBROJENIA GŁÓWNEGO 2 CM.
5. LOKALIZACJA WG RZUTÓW

BETON KONSTR.	B30 (C25/30)
BETON PODKŁ.	B10 (C8/10)
STAL ZBROJ.	A-IIIN
STRZEMIONA	A-I

Rysunki należy rozpatrywać z rysunkami pozostałych branż. Wszystkie niezgodności należy zgłaszać projektantowi.
Dane, specyfikację, rysunki oraz inne informacje, są własnością firmy "HOL-BUD" sp. z o.o. i nie mogą być bez pisemnej zgody kopiowane, powielane oraz udostępniane stronie trzeciej do jakichkolwiek innych celów niż opisane w umowie.

BIURO ROZWOJU I REALIZACJI PROJEKTÓW BUDOWLANYCH
HOL-BUD sp. z o.o.
Gostynin, ul. Płocka 44a, tel./fax. (24) 235 42 05

Nazwa obiektu
BUDYNEK MIESZKALNY WIELORODZINNY - KOMUNALNY

Inwestor
Gmina Ożarów Mazowiecki
ul. Kolejowa 2
05-850 Ożarów Mazowiecki

Adres inwestycji
ul. Fabryczna, 05-860 Józefów
Identyfikator działki: 143206_5.0034.19/25

Konstrukcja - projektant
mgr inż. arch. Tomasz Reszkowski
upr. w specjalności konstrukcyjno-budowlanej
nr MAZ/0159/PWOK/03

Konstrukcja - sprawdzający
mgr inż. Paweł Kaźmierki
upr. w specjalności konstrukcyjno-budowlanej
nr MAZ/0100/PWOK/08

Temat rysunku
SŁUP S0.3
STOPA F3

Skala	Data	Nr rys.	Nr strony
1 :25	04 11 2024	PTK-15	

HOL-BUD SP. Z O.O. 14.05.2025 08:16:51
P:\T. BUDYNEK SSC\ALNY. JÓZEFÓW_REW.DWG

A3

SCHODY ŻELBETOWE
BELKA SPOCZNIKOWA BS0.1

BELKA BS0.1

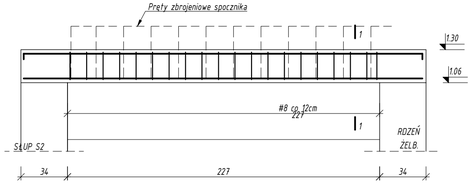

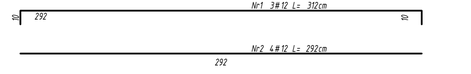



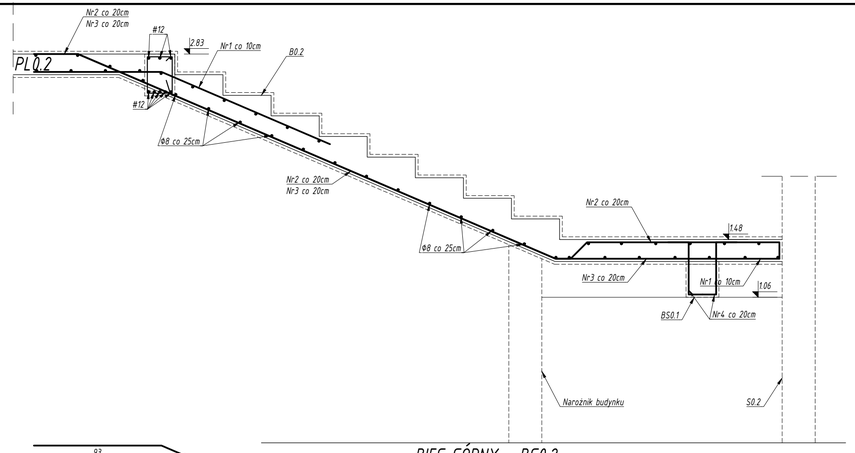

BIEG GÓRNY - BG0.2

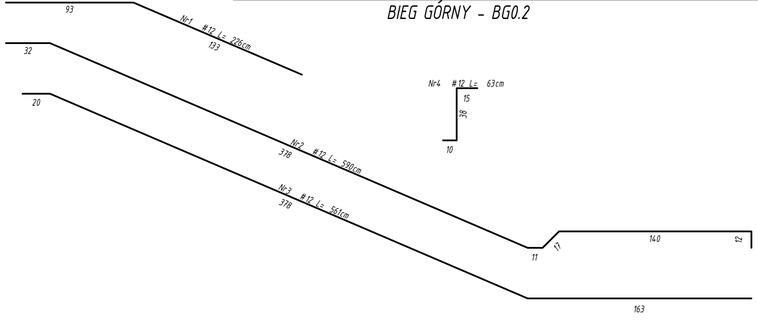

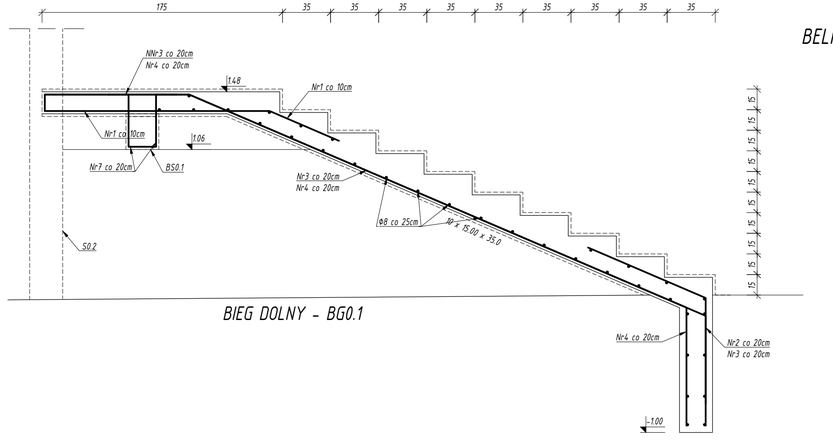

BIEG DOLNY - BG0.1

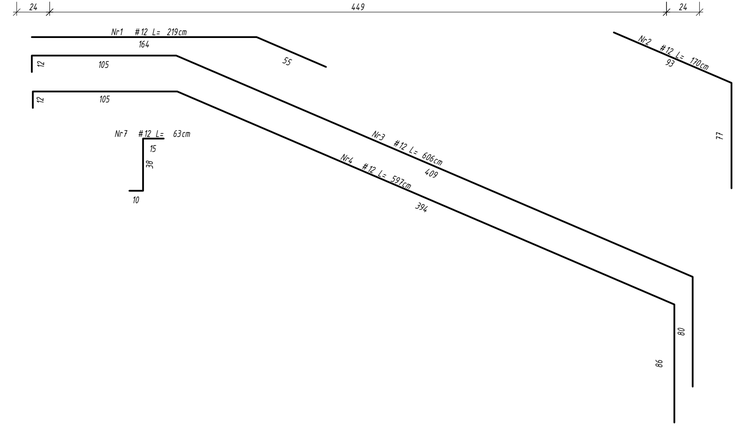

UWAGI:
1. WSZYSTKIE POZIOMY NA PLANIE ODNOSZĄ SIĘ DO POZIOMU ±0,00
2. WSZYSTKIE POZIOMY PODANO W METRACH, WYMIARY W CENTYMETRACH
4. OTULINA ZBROJENIA GŁÓWNEGO 2 CM.
5. LOKALIZACJA WG RZUTÓW

BETON KONSTR.	B30 (C25/30)
BETON PODKŁ.	B10 (C8/10)
STAL ZBROJ.	A-IIIN
STRZEMIONA	A-I

Prawa autorskie do rysunków znajdujących się w niniejszym projekcie należą do firmy "HOL-BUD" sp. z o.o. i nie mogą być bez pisemnej zgody kopiowane, powielane oraz udostępniane stronie trzeciej do jakichkolwiek innych celów niż opisane w umowie.
Rysunki należy rozpatrywać z rysunkami pozostałych branż. Wszystkie niezgodności należy zgłaszać projektantowi. Dane, specyfikacje, rysunki oraz inna informacja są własnością firmy "HOL-BUD" sp. z o.o. i nie mogą być bez pisemnej

BIURO ROZWOJU I REALIZACJI PROJEKTÓW BUDOWLANYCH
HOL-BUD sp. z o.o.
Gostynin, ul. Płocka 44a, tel./fax. (24) 235 42 05

Nazwa obiektu	BUDYNEK MIESZKALNY WIELORODZINNY - KOMUNALNY
Inwestor	Gmina Ozarów Mazowiecki ul. Kolejowa 2 05-850 Ozarów Mazowiecki
Adres inwestycji	ul. Fabryczna, 05-860 Józefów Identyfikator działki: 143206_5.0034.19/25
Konstrukcja - projektant	mgr inż. arch. Tomasz Reszkowski upr. w specjalności konstrukcyjno-budowlanej nr MAZ/0159/PWOK/03
Konstrukcja - sprawdzający	mgr inż. Paweł Kaźmierki upr. w specjalności konstrukcyjno-budowlanej nr MAZ/0100/PWOK/08
Temat rysunku	SCHODY ŻELBETOWE BELKA SPOCZNIKOWA BS0.1

Skala	Data	Nr rys.	Nr strony
1:25	04.11.2024	PTK-16	

WIEŃCE ŻELBETOWE

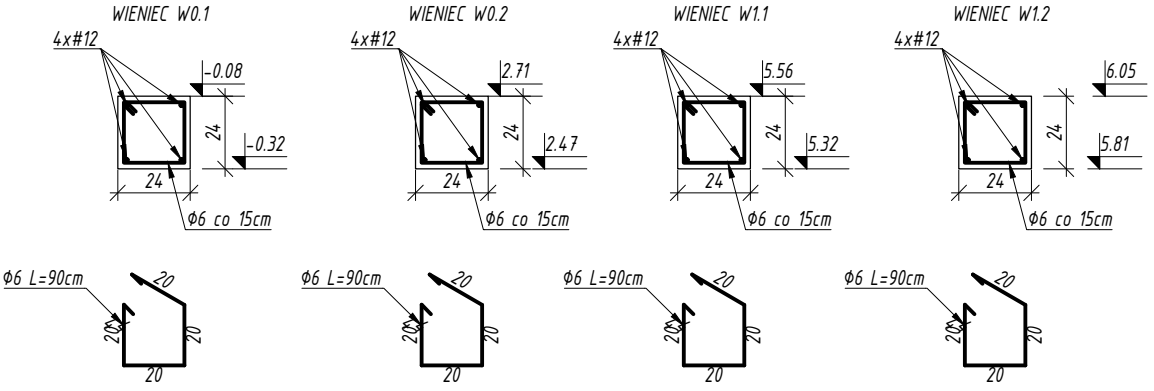

UWAGI:

1. WSZYSTKIE POZIOMY NA PLANIE ODNOSZĄ SIĘ DO POZIOMU ±0,00
2. WSZYSTKIE POZIOMY PODANO W METRACH, WYMIARY W CENTYMETRACH
4. OTULINA ZBROJENIA GŁÓWNEGO 2 CM.
5. LOKALIZACJA WG RZUTÓW

BETON KONSTR.	B30 (C25/30)
BETON PODKŁ.	B10 (C8/10)
STAL ZBROJ.	A-IIIN
STRZEMIONA	A-I

BIURO ROZWOJU I REALIZACJI PROJEKTÓW BUDOWLANYCH
HOL-BUD sp. z o.o.
Gostynin, ul. Płocka 44a, tel./fax. (24) 235 42 05

Nazwa obiektu

BUDYNEK MIESZKALNY WIELORODZINNY - KOMUNALNY

Inwestor

Gmina Ożarów Mazowiecki
ul. Kolejowa 2
05-850 Ożarów Mazowiecki

Adres inwestycji

ul. Fabryczna, 05-860 Józefów
Identyfikator działki: 143206_5.0034.19/25

Konstrukcja - projektant

mgr inż. arch. Tomasz Reszkowski
upr. w specjalności konstrukcyjno-budowlanej
nr MAZ/0159/PWOK/03

Konstrukcja - sprawdzający

mgr inż. Paweł Kaźmierki
upr. w specjalności konstrukcyjno-budowlanej
nr MAZ/0100/PWOK/08

Temat rysunku

WIEŃCE ŻELBETOWE

Skala	Data	Nr rys.	Nr strony
1 :25	04 11 2024	PTK-17	

Rysunki należy rozpatrywać z rysunkami pozostałych branż. Wszystkie niezgodności należy zgłaszać projektantowi.
Dane, specyfikacje, rysunki oraz inne informacje, są własnością firmy "HOL-BUD" sp. z o.o. i nie mogą być bez pisemnej zgody kopiowane, powielane oraz udostępniane stronie trzeciej do jakichkolwiek innych celów niż opisane w umowie.

SCHEMAT ZBROJENIA PŁYTY STROPOWEJ
SP0.1, SP0.2

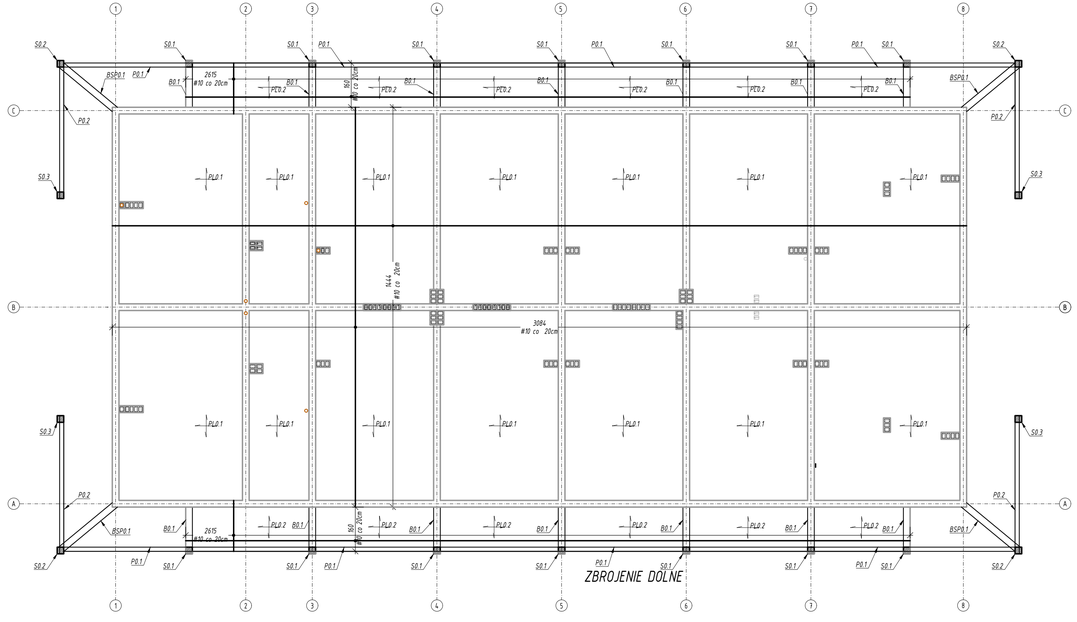

ZBROJENIE DOLNE

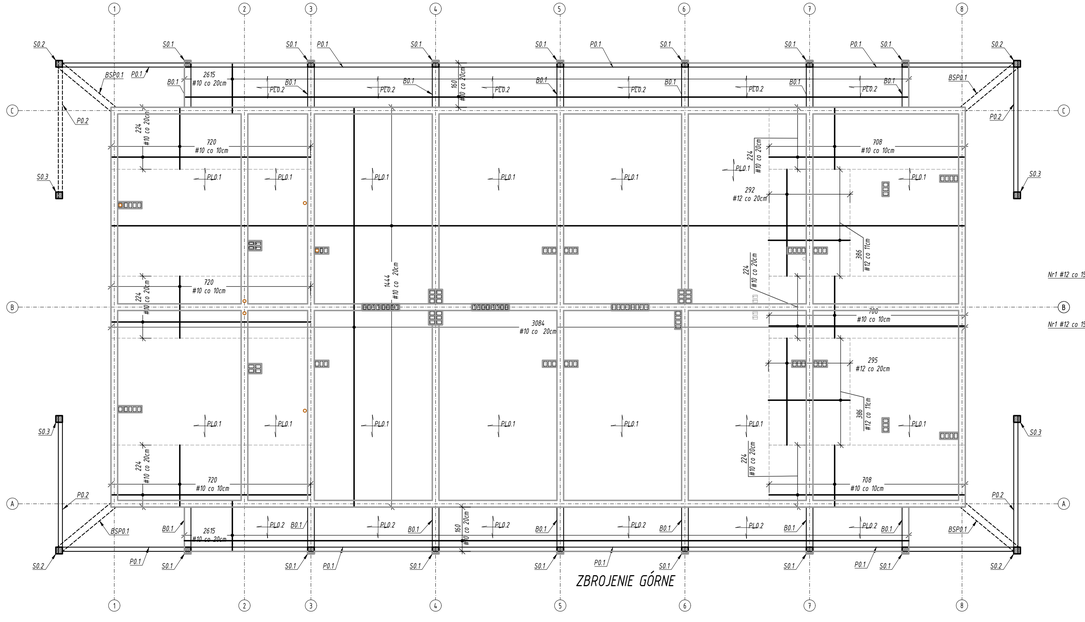

ZBROJENIE GÓRNE

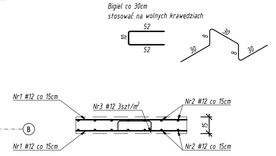

UWAGI:
1. WSZYSTKIE POZIOMY NA PLANIE ODNOSZĄ SIĘ DO POZIOMU ±0,00
2. WSZYSTKIE POZIOMY PODANO W METRACH, WYMIARY W CENTYMETRACH
3. IZOLACJA: POZIOMA – 2 x PAPA ASFALTOWA "S30" NA LEPIKU,
PIONOWA – DYSPERBIT x2
4. OTULINA ZBROJENIA GŁÓWNEGO 2 CM.
5. LOKALIZACJA WG RZUTÓW

BETON KONSTR.	B30 (C25/30)
BETON PODKŁ.	B10 (C8/10)
STAL ZBROJ.	A-IIIN
STRZEMIONA	A-I

BIURO ROZWOJU I REALIZACJI PROJEKTÓW BUDOWLANYCH
HÓL-BUD sp. z o.o.
Gostynin, ul. Prochy 44a, tel./fax. (24) 235 42 15

Nazwa obiektu
BUDYNEK MIESZKALNY WIELORODZINNY - KOMUNALNY

Inwestor
Gmina Ozarów Mazowiecki
ul. Kolejowa 2
05-850 Ozarów Mazowiecki

Adres inwestycji
ul. Fabryczna, 05-860 Józefów
Identyfikator działki: 14.3206_5.0034.19/25

Konstrukcja – projektant
mgr inż. arch. Tomasz Raczkiewski
upr. w specjalności konstrukcyjno-budowlanej
nr MAZ/0151/PWOK/03

Konstrukcja – sprawdzający
mgr inż. Paweł Kaźmierki
upr. w specjalności konstrukcyjno-budowlanej
nr MAZ/0100/PWOK/08

Temat rysunku
SCHEMAT ZBROJENIA PŁYTY STROPOWEJ
SP0.1, SP0.2

Skala	Data	Nr rys.	Nr strony
1 :25	04.11.2024	PTK-18	

Rysunki, zdjęcia i projekty stanowią własność autora i podlegają ochronie prawnej. Wszystkie informacje zawarte w niniejszym projekcie są poufne i przeznaczone wyłącznie do użytku osób, dla których zostały opracowane. Kopiowanie, powielanie oraz udostępnianie osobom trzecim bez pisemnej zgody autora jest zabronione.

SCHEMAT ZBROJENIA PŁYTY STROPOWEJ
SP1.1, SP1.2

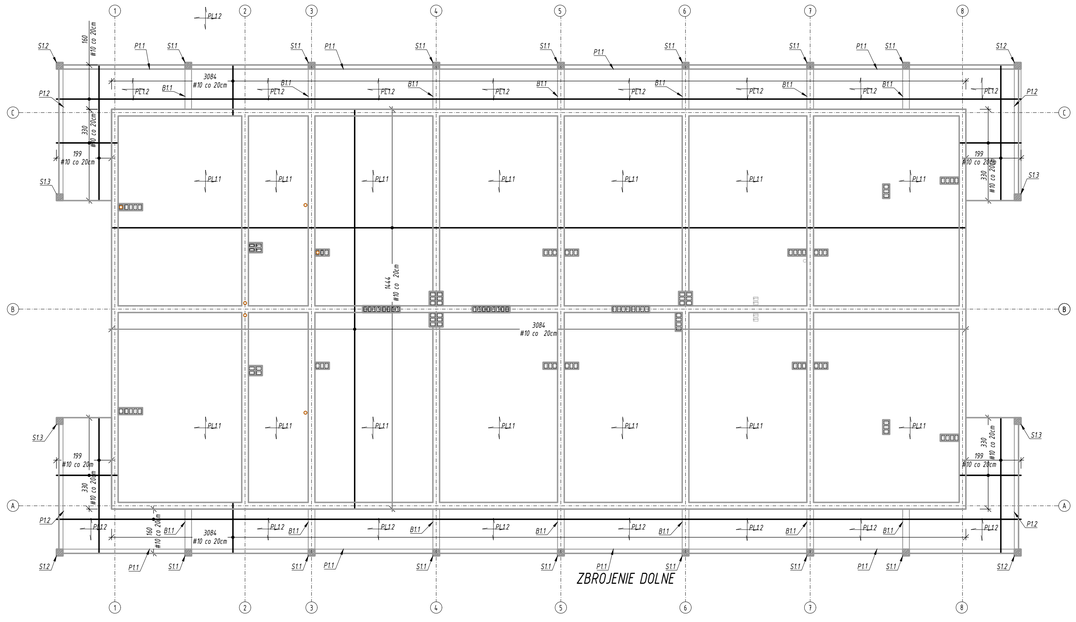

ZBROJENIE DOLNE

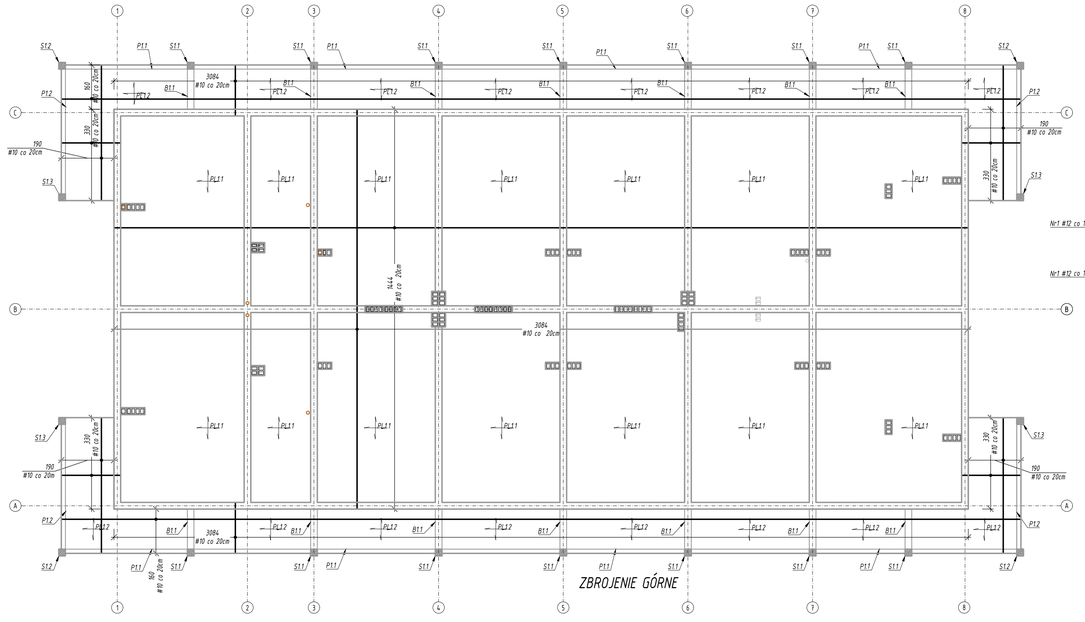

ZBROJENIE GÓRNE

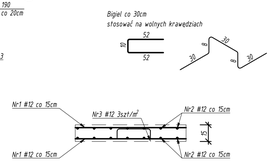

UWAGI:
1. WSZYSTKIE POZIOMY NA PLANIE ODNOSZĄ SIĘ DO POZIOMU ±0.00
2. WSZYSTKIE POZIOMY PODANO W METRACH, WYMIARY W CENTYMETRACH
3. IZOLACJA: POZIOMA – 2 x PAPA ASFALTOWA "500" NA LEPIKU,
PIONOWA – DYSPERBIT x2
4. OTULINA ZBROJENIA GŁÓWNEGO 2 CM.
5. LOKALIZACJA WG RZUTÓW

BETON KONSTR.	B30 (C25/30)
BETON PODKŁ.	B10 (C8/10)
STAL ZBROJ.	A-IIIN
STRZEMIONA	A-I

BIURO ROZWOJU I REALIZACJI PROJEKTÓW BUDOWLANYCH
HÓL-BUD sp. z o.o.
Gostynin, ul. Prochy 44a, tel./fax. (24) 235 42 15

Nazwa obiektu
BUDYNEK MIESZKALNY WIELORODZINNY - KOMUNALNY

Inwestor
Gmina Ozarów Mazowiecki
ul. Kolejowa 2
05-850 Ozarów Mazowiecki

Adres inwestycji
ul. Fabryczna, 05-860 Józefów
Identyfikator działki: 14.3206_5.0034.19/25

Konstrukcja – projektant
mgr inż. arch. Tomasz Raczkiewski
upr. w specjalności konstrukcyjno-budowlanej
nr MAZ/0151/PWOK/03

Konstrukcja – sprawdzający
mgr inż. Paweł Kaźmierki
upr. w specjalności konstrukcyjno-budowlanej
nr MAZ/0100/PWOK/08

Temat rysunku
SCHEMAT ZBROJENIA PŁYTY STROPOWEJ
SP1.1, SP1.2

Skala	Data	Nr rys.	Nr strony
1 :25	04. 11 2024	PTK-19	

Wyłącznie nabyty rozpatrywać z rysunkami pozostałych branż. Wszystkie niezgodności należy zgłaszać projektantowi.
Dane, specyfikacje, rysunki oraz inna informacje, są własnością firmy "HÓL-BUD" sp. z o.o. i nie mogą być bez pisemnej zgody kopiowane, powielane oraz udostępniane innym firmom do jakichkolwiek celów i do użytku w innych